FRESH 'N REBEL

# USER MANUAL

## 18000 mAh
# POWERBANK

30W WITH BUILT-IN CABLE

STAY CHARGED. ANYTIME. ANYWHERE.

Works with
Apple Find My

Works with Android
Find Hub

22
PAP

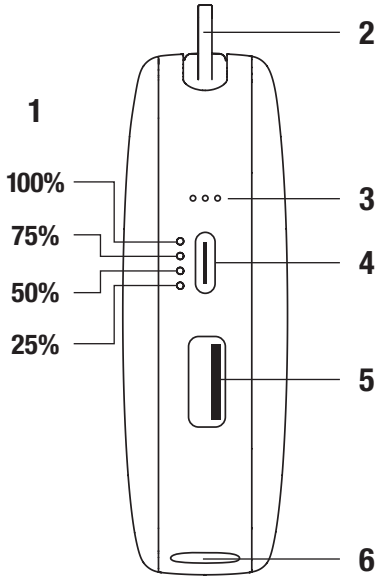


**1**

**EN:** Remaining powerbank capacity
**NL:** Resterende capaciteit van de powerbank
**DE:** Verbleibende Powerbank-Kapazität
**IT:** Capacità residua dell'accumulatore di energia
**ES:** Capacidad restante de la powerbank
**PT:** Capacidade restante do power bank
**FR:** Capacité restante de la powerbank
**PL:** Pozostała pojemność powerbanku
**EΛ:** Υπολειπόμενη χωρητικότητα φορητής μπαταρίας (powerbank)
**TR:** Kalan powerbank kapasitesi
**DK:** Resterende powerbank-kapacitet
**SE:** Återstående powerbank-kapacitet
**FI:** Jäljellä oleva varavirtalähteen kapasiteetti
**NO:** Gjenværende powerbank-kapasitet

**2**

**EN:** Integrated charging cable
**NL:** Geïntegreerde oplaadkabel
**DE:** Integriertes Ladekabel
**IT:** Cavo di ricarica integrato
**ES:** Cable de carga integrado
**PT:** Cabo de carregamento integrado
**FR:** Câble de charge intégré
**PL:** Zintegrowany kabel ładujący
**EΛ:** Ενσωματωμένο καλώδιο φόρτισης
**TR:** Entegre şarj kablosu
**DK:** Integreret opladningskabel
**SE:** Integrerad laddningskabel
**FI:** Integroitu latauskaapeli
**NO:** Integrert ladekabel

**3**

**EN:** Sound holes
**NL:** Luidsprekeropeningen
**DE:** Schalllöffnungen
**IT:** Fori acustici
**ES:** Orificios de sonido
**PT:** Orifícios de saída de som
**FR:** Ouvertures pour le son
**PL:** Otwory dźwiękowe
**EΛ:** Οπές ηχείου
**TR:** Ses delikleri
**DK:** Lydåbninger
**SE:** Ljudöppningar
**FI:** Ääniaukot
**NO:** Lydåpninger

**4**

**EN:** Port 2: USB-C power in/out. To charge Powerbank and to charge device with 30W PD Fast Charge.
**NL:** Poort 2: USB-C power in-/uitgang. Om de Powerbank en een apparaat op te laden met max. 30W PD Fast Charge.
**DE:** Anschluss 2: USB-C-Stromeingang/-ausgang. Zum Aufladen der Powerbank und zum Aufladen des Geräts mit 30 W PD-Schnellladung.
**IT:** Porta 2: Ingresso/uscita alimentazione USB-C. Per caricare Powerbank e dispositivi con ricarica rapida PD di 30W
**ES:** Puerto 2 Entrada/salida de alimentación USB-C. Para cargar la powerbank y cargar el dispositivo con la carga rápida PD de 30 W.
**PT:** Porta 2: Entrada/Saída USB-C. Para carregar o Power bank e o dispositivo com PD Fast Charge a 30W.
**FR:** Port 2: Entrée/sortie d'alimentation USB-C. Pour charger la powerbank et charger un appareil avec une charge rapide PD de 30 W.
**PL:** Port 2: Wejście/wyjście zasilania USB-C. Do szybkiego ładowania (w standardzie PD Fast Charge) powerbanku i urządzenia z mocą 30 W.
**EΛ:** Θύρα 2: Είσοδος/έξοδος USB-C. Για να φορτίσετε τη φορητή μπαταρία και τη συσκευή με γρήγορη φόρτιση PD 30W.
**TR:** Port 2: USB-C güç girişi/çıkışı. Powerbank'ı şarj etmek ve 30W PD Hızlı Şarj ile cihaz şarj etmek için.
**DK:** Port 2: USB-C-strøm ind/ud. Til opladning af Powerbank og til at oplade enheder med 30 W PD Fast Charge.
**SE:** Port 2: USB-C-ström in/ut. För att ladda Powerbank och för att ladda enheten med 30 W PD-snabbladdning.
**FI:** Portti 2: USB-C-virransyöttö ja -lähtö. Varavirtalähteen lataamiseen sekä laitteen lataamiseen 30 W:n PD-pikalatauksella.
**NO:** Port 2: USB-C strøm inn/ut. For å lade Powerbank og for å lade enheter med 30 W PD-hurtiglading.

**5**

**EN:** Port 1: USB-A power out, max 18W
**NL:** Poort 1: USB-A power uitgang, max. 18W
**DE:** Anschluss 1: USB-A Stromausgang, max. 18 W
**IT:** Porta 1: Uscita alimentazione USB-A, massimo 18W
**ES:** Puerto 1: Salida USB-A, máx. 18 W
**PT:** Porta 1: Saída USB-A, máx. 18W
**FR:** Port 1: Sortie d'alimentation USB-A, max. 18 W
**PL:** Port 1: Wyjście zasilania USB-A, maks. 18 W
**EΛ:** Θύρα 1: Έξοδος USB-A, μεγ. 18W
**TR:** Port 1: USB-A güç çıkışı, maks. 18W
**DK:** Port 1: USB-A-strømudgang, max 18W
**SE:** Port 1: USB-A-strömutgång, max 18W
**FI:** Portti 1: USB-A-latausportti, syöttöteho enintään 18 W
**NO:** Port 1: USB-A-strømutgang, maks 18 W

**6**

**EN:** On: 1 click / Off: 2 clicks
**NL:** Aan: 1 klik / Uit: 2x klikken
**DE:** Ein: 1 Klick / Aus: 2 Klicks
**IT:** On: 1 clic/Off: 2 clic
**ES:** On: 1 clic / Off: 2 clics
**PT** Ligado: 1 clique / Desligado: 2 cliques
**FR:** Activer: 1 clic / Désactiver: 2 clics
**PL:** Włącz: 1 kliknięcie / Wyłącz: 2 kliknięcia
**EΛ:** Ενεργοποίηση: 1 κλικ / Απενεργοποίηση: 2 κλικ
**TR:** Açık: 1 tıklama / Kapalı: 2 tıklama
**DK:** Tænd: 1 klik / Sluk: 2 klik
**SE:** På: 1 klick / av: 2 klick
**FI:** Päälle: 1 napsautus / Pois päältä: 2 napsautusta
**NO:** På: 1 klikk / Av: 2 klikk

## INTEGRATED CHARGING CABLE

With the integrated USB-C cable, you can quickly and easily charge your power bank and all your devices, wherever you are. No extra cables needed, always ready on the go.

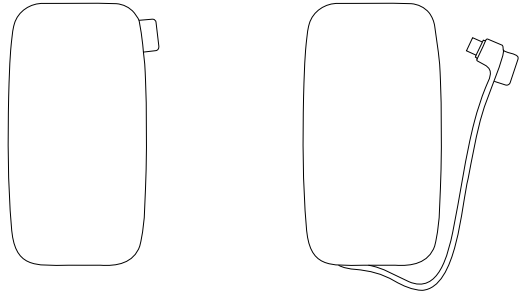

**NL: Geïntegreerde oplaadkabel**
Met de geïntegreerde USB-C-kabel kunt u uw powerbank en al uw apparaten, waar u ook bent, snel en eenvoudig opladen. Geen extra kabels nodig, altijd klaar voor onderweg.

**DE: Integriertes Ladekabel**
Mit dem integrierten USB-C-Kabel laden Sie Ihre Powerbank und all Ihre Geräte schnell und einfach – egal, wo Sie sind. Keine zusätzlichen Kabel nötig, unterwegs immer startklar.

**IT: Cavo di ricarica integrato**
Grazie al cavo USB-C integrato, puoi ricaricare in modo rapido e pratico il tuo power bank e tutti i tuoi dispositivi, ovunque tu sia. Non servono cavi aggiuntivi: sempre pronto quando sei in movimento.

**ES: Cable de carga integrado**
Gracias al cable USB-C integrado, puedes cargar rápida y fácilmente tu batería externa y todos tus dispositivos, estés donde estés. No necesitas cables adicionales: siempre listo para llevar contigo.

**PT: Cabo de carregamento integrado**
Com o cabo USB-C integrado, pode carregar o seu power bank e todos os seus dispositivos de forma rápida e simples, onde quer que vá. Sem necessidade de cabos extra, sempre pronto a usar, em qualquer lugar.

**FR: Câble de charge intégré**
Grâce au câble USB-C intégré, vous pouvez recharger rapidement et facilement votre batterie externe et tous vos appareils, où que vous soyez. Aucun câble supplémentaire n'est nécessaire, toujours prêt à l'emploi lors de vos déplacements.

**PL: Zintegrowany kabel ładujący**
Dzięki zintegrowanemu kablowi USB-C możesz szybko i wygodnie ładować powerbank oraz wszystkie swoje urządzenia, gdziekolwiek jesteś. Nie potrzebujesz żadnych dodatkowych kabli, zawsze gotowy do użycia w podróży.

**EL: Ενσωματωμένο καλώδιο φόρτισης**
Με το ενσωματωμένο καλώδιο USB-C μπορείτε να φορτίζετε γρήγορα και εύκολα το power bank και όλες τις συσκευές σας, όπου κι αν βρίσκεστε. Δεν χρειάζονται επιπλέον καλώδια, πάντα έτοιμοι για χρήση εν κινήσει.

**TR: Entegre şarj kablosu**
Entegre USB-C kablosu sayesinde nerede olursanız olun powerbank'inizi ve tüm cihazlarınızı hızlı ve kolayca şarj edebilirsiniz. Ekstra kabloya gerek yok, her zaman, her yerde kullanıma hazır.

**DK: Integreret opladningskabel**
Med det integrerede USB-C-kabel kan du hurtigt og nemt oplade din powerbank og alle dine enheder, uanset hvor du er. Du behøver ingen ekstra kabler, altid klar på farten.

**SE: Integrerad laddningskabel**
Med den integrerade USB-C-kabeln kan du snabbt och enkelt ladda din powerbank och alla dina enheter, var du än är. Inga extra kablar behövs, alltid redo när du är på språng.

**FI: Integroitu latauskaapeli**
Integroidun USB-C-kaapelin avulla voit ladata varavirtalähteesi ja kaikki laitteesi nopeasti ja helposti missä tahansa oletkin. Et tarvitse ylimääräisiä kaapeleita, laite on aina valmiina mukaan.

**NO: Integrert ladekabel**
Med den integrerte USB-C-kabelen kan du raskt og enkelt lade powerbanken og alle enhetene dine, uansett hvor du er. Ingen ekstra kabler nødvendig, alltid klar når du er på farten.

# Find My on Apple Devices

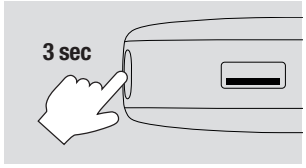


## EN - FIND MY ON APPLE DEVICES

### First time set up
1. Turn on the device by pressing the button for 3 seconds.
2. Open the **Find My** App on your phone.
3. Click on **Items** and choose **+**.
4. Click on **Other Item**.
5. Choose **FnR 2PB18300** and click Connect.
6. Give the product a name and add an Emoji.

### Button operation
**The device enters the pairing state again:** After removing the device in the App, it will beep and will go into pairing mode again during 10 minutes.
If you want to pair after this period, long press the device button for 3 seconds.
After you hear a beep, you can pair again.
**Power off:** Pressing the button for 5 seconds.The device will play 2 beeps and will turn off.

### Settings and Device Operation
**Locate your 30W Powerbank 18000 mAh when nearby**
- Open the Apple Find My app and select the Items tab.
- Tap on your 30W Powerbank 18000 mAh from the list.
- Tap Play Sound to make your 30W Powerbank 18000 mAh beep.
- Tap Stop Sound to stop the beeps.

**Locate your 30W Powerbank 18000 mAh on a map**
- Open the Apple Find My app and select the Items tab.
- Tap on your 30W Powerbank 18000 mAh from the list.
- Your Smart Finder location will appear on the map with a time stamp.
- To navigate to the location, tap Directions to open Apple Maps.

### Notify When Left Behind
- Open the Apple Find My app and select the Items tab.
- Tap on your 30W Powerbank 18000 mAh from the list.
- Under Notifications enable the Notify When Left Behind toggle.
- You will receive a notification when you leave your 30W Powerbank 18000 mAh behind and they are no longer in range of your device.

### Notify When Found
- Under Notifications, enable the Notify When Found toggle.
- When your 30W Powerbank 18000 mAh are seen by another Find My network device, you will receive a notification of its location.

**Note:** Notify When Found can only be activated when your 30W Powerbank 18000 mAh are out of range.

### Lost Item
- Open the Apple Find My app and select the Items tab.
- Tap on your 30W Powerbank 18000 mAh from the list.
- Under Lost Item tap 'Show Contact Info'.
- A screen detailing Lost Item will pop up, tap Continue.
- Enter your phone number or email address and tap Next.
- You may enter a message that will be shared with the person that finds your item.
- Tap 'Show Information' to enable Lost Item.

**Note:** When Lost item is enabled, Notify When Found is automatically enabled. When Lost item is enabled, your 30W Powerbank 18000 mAh are locked and cannot be paired to a new device.

### Share item location
- Open the Apple Find My app and select the Items tab.
- Tap on your 30W Powerbank 18000 mAh from the list.
- Under Lost Item tap 'Share Item Location'.
- A screen detailing Lost Item will pop up, tap Continue.
- An URL link pops up. Tap 'Share Link' to share lost item.

### Privacy and Security
The Apple Find My network uses advanced encryption to ensure that no one else, not even Apple or Fresh 'n Rebel B.V., can view the location of your 30W Powerbank 18000 mAh. If any Apple Find My network accessory separated from its owner is seen moving with you over time, you will be notified.

### Reset
*Remove the 30W Powerbank 18000 mAh from the Apple Find My app:*
- Open the Apple Find My app and select the Items tab.
- Tap on your 30W Powerbank 18000 mAh from the list.
- Ensure Lost Item is disabled.
- Scroll to the bottom of the screen and tap Remove Item.
- A summary will open, tap Remove to confirm.

*Reset your 30W Powerbank 18000 mAh:*
First, remove the item from the Find My app. The device will beep. After removing the 30W Powerbank 18000 mAh from Apple Find My app, single tap and long press the 30W Powerbank 18000 mAh function button for 8 seconds until you hear a ringing chime. Release the button to complete the factory reset. The device can now be paired.

**Low Current Mode:** When battery is 5% or lower, the first LED will flash. When battery is 5% or lower the Find functions may be unavailable until Powerbank is charged again.

## NL - APPLE ZOEK MIJN OP APPLE-APPARATEN

### Eerste installatie
1. Schakel het apparaat in door de knop 3 seconden ingedrukt te houden.
2. Open de **Zoek Mijn** App op uw telefoon.
3. Tik op **Objecten** en kies **+**.
4. Tik op **Ander Object**.
5. Kies **FnR 2PB18300** en tik op **Verbind**.
6. Geef het product een naam en voeg een emoji toe.

### Knopbediening
**Het apparaat gaat opnieuw in de koppelingsmodus:** nadat u het apparaat in de app hebt verwijderd, geeft het een pieptoon en blijft het 10 minuten in de koppelingsmodus. Als u na deze periode opnieuw wilt koppelen, houdt u de knop op het apparaat 3 seconden ingedrukt. Zodra u een pieptoon hoort, kunt u opnieuw koppelen.
**Uitschakelen:** Houd de knop 5 seconden ingedrukt. Het apparaat geeft 2 pieptonen en schakelt uit.

### Instellingen en apparaatbediening
**Zoek uw 30W Powerbank 18000 mAh wanneer u in de buurt bent.**
- Open de Apple Zoek Mijn App en selecteer het tabblad Objecten.
- Tik op uw 30W Powerbank 18000 mAh in de lijst.
- Tik op "Speel geluid af" om uw 30W Powerbank 18000 mAh een pieptoon te laten geven.
- Tik op "Stop geluid" om de pieptonen te stoppen.

**Zoek de locatie van uw 30W Powerbank 18000 mAh op een kaart.**
- Open de Apple Zoek Mijn App en selecteer het tabblad 'Objecten'.
- Tik op uw 30W Powerbank 18000 mAh in de lijst.
- De locatie van uw Smart Finder wordt op de kaart weergegeven met een tijdstempel.
- Om naar de locatie te navigeren, tikt u op 'Route' om Apple Maps te openen.

### Meld Indien Achtergelaten
- Open de Apple Zoek Mijn App en selecteer het tabblad 'Objecten'.
- Tik op uw 30W Powerbank 18000 mAh in de lijst.
- Schakel onder 'Meldingen' de optie 'Meld Indien Achtergelaten' in.
- U ontvangt een melding wanneer u uw 30W Powerbank 18000 mAh achterlaat en deze niet meer binnen het bereik van uw apparaat is.

### Meld Indien Gevonden
- Schakel onder 'Meldingen' de optie 'Meld Indien Gevonden' in.
- Als uw 30W Powerbank 18000 mAh door een ander apparaat in het Zoek Mijn Netwerk wordt gedetecteerd, ontvangt u een melding van de locatie.

**Let op:** 'Meld Indien Gevonden' kan alleen worden geactiveerd wanneer uw 30W Powerbank 18000 mAh buiten bereik is.

### Verloren Object
- Open de Apple Zoek Mijn App en selecteer het tabblad 'Objecten'.
- Tik op uw 30W Powerbank 18000 mAh in de lijst.

- Tik onder 'Verloren Object' op 'Toon contact gegevens'.
- Er verschijnt een scherm met uitleg over de Verloren Object. Tik op 'Ga door'.
- Voer uw telefoonnummer of e-mailadres in en tik op 'Volgende'.
- U kunt een bericht invoeren dat wordt gedeeld met de persoon die uw item vindt.
- Tik op 'Toon informatie' om de Verloren Object in te schakelen.

**Opmerking:** Wanneer de Verloren Object is ingeschakeld, wordt 'Meld Indien Gevonden' automatisch ingeschakeld. Wanneer de Verloren Object is ingeschakeld, is uw 30W Powerbank 18000 mAh vergrendeld en kan deze niet met een nieuw apparaat worden gekoppeld.

### Deel objectlocatie

- Open de Apple Zoek Mijn App en selecteer het tabblad 'Objecten'.
- Tik op uw 30W Powerbank 18000 mAh in de lijst.
- Tik onder Verloren Object' op 'Deel objectlocatie'.
- Er verschijnt een scherm met uitleg over het delen van objectlocatie. Tik op 'Ga door'.
- Er verschijnt een URL link. Tik op 'Deel link' om verloren object te delen.

### Privacy en beveiliging

Het Apple Zoek Mijn Netwerk maakt gebruik van geavanceerde versleuteling om ervoor te zorgen dat niemand anders, zelfs Apple of Fresh 'n Rebel B.V., de locatie van uw 30W Powerbank 18000 mAh kan bekijken. Als een Apple Zoek Mijn Network-accessoire dat van de eigenaar is gescheiden, na verloop van tijd met u meebeweegt, ontvangt u een melding.

### Reset

*Verwijder de 30W Powerbank 18000 mAh uit de Apple Zoek Mijn App:*

- Open de Apple Zoek Mijn App en selecteer het tabblad 'Objecten'.
- Tik op uw 30W Powerbank 18000 mAh in de lijst.
- Zorg ervoor dat de Verloren object is uitgeschakeld.
- Scroll naar de onderkant van het scherm en tik op 'Verwijder object'.
- Er wordt een samenvatting geopend; tik op 'Verwijder' om te bevestigen.

*Reset uw 30W Powerbank 18000 mAh:*

Verwijder het item eerst uit de Apple Zoek Mijn App. Het apparaat geeft een pieptoon. Nadat u de 30W Powerbank 18000 mAh uit de Apple Zoek Mijn App hebt verwijderd, tikt u één keer op de functietoets van de 30W Powerbank 18000 mAh en houdt u deze 8 seconden ingedrukt, totdat u een signaaltoon hoort. Laat de knop los om de fabrieksinstellingen te herstellen. Het apparaat kan nu worden gekoppeld.

**Low Current Mode:** Wanneer de batterij 5% of lager is, knippert de eerste LED. Wanneer de batterij 5% of lager is, kunnen de Find-functies niet beschikbaar zijn totdat de powerbank opnieuw is opgeladen.

## DE - WO IST? AUF APPLE-GERÄTEN

### Ersteinrichtung

1. Schalten Sie das Gerät ein, indem Sie die Taste 3 Sekunden lang gedrückt halten.
2. Öffnen Sie die **„Wo ist? App"** auf Ihrem Telefon.
3. Klicken Sie auf **„Objekte"** und wählen Sie **„+"**.
4. Klicken Sie auf **„Anderes Objekt"**.
5. Wählen Sie **„FnR 2PB18300"** und klicken Sie auf **„Verbinden"**.
6. Geben Sie dem Produkt einen Namen und fügen Sie ein Emoji hinzu.

### Tastenbedienung

**Das Gerat wechselt erneut in den Kopplungsmodus:** Nachdem Sie das Gerat in der App entfernt haben, gibt es einen Signalton ab und befindet sich 10 Minuten lang erneut im Kopplungsmodus. Wenn Sie nach diesem Zeitraum koppeln mochten, halten Sie die Geräteteaste 3 Sekunden lang gedruckt. Nachdem Sie einen Piepton gehört haben, können Sie erneut koppeln.

**Ausschalten:** Halten Sie die Taste 5 Sekunden lang gedrückt. Das Gerät gibt 2 Pieptöne von sich und schaltet sich aus.

### Einstellungen und Gerätebedienung

**Lokalisieren Sie Ihre 30W Powerbank 18000 mAh, wenn sie sich in der Nähe befindet**

- Öffnen Sie die Apple Wo ist?-App und wählen Sie den Tab Objekte.
- Tippen Sie in der Liste auf Ihre 30W Powerbank 18000 mAh.
- Tippen Sie auf Ton abspielen, damit Ihre 30W Powerbank 18000 mAh einen Signalton abgibt.
- Tippen Sie auf Stopp, um die Signaltöne zu beenden.

**Lokalisieren Sie Ihre 30W Powerbank 18000 mAh auf der Karte.**

- Öffnen Sie die Apple Wo ist?-App und wählen Sie den Tab Objekte.
- Tippen Sie in der Liste auf Ihre 30W Powerbank 18000 mAh.
- Der Standort Ihres Smart Finders wird mit einem Zeitstempel auf der Karte angezeigt.
- Um zum Standort zu navigieren, tippen Sie auf Route, um Apple Maps zu öffnen.

### Benachrichtigen, wenn vergessen

- Öffnen Sie die Apple Wo ist?-App und wählen Sie den Tab Objekte.
- Tippen Sie in der Liste auf Ihre 30W Powerbank 18000 mAh.
- Aktivieren Sie unter Mitteilungen den Beim Zurücklassen benachrichtigen, wenn vergessen.
- Sie erhalten eine Benachrichtigung, wenn Sie Ihre 30W Powerbank 18000 mAh zurücklassen und sie sich nicht mehr in Reichweite Ihres Geräts befindet.

### Benachrichtigen, wenn gefunden

- Aktivieren Sie unter Mitteilungen den Bei Fund benachrichtigen, wenn gefunden.
- Wenn Ihre 30W Powerbank 18000 mAh von einem anderen Gerät im Find My-Netzwerk erkannt wird, erhalten Sie eine Benachrichtigung über Ihren Standort.

**Hinweis:** Benachrichtigen, wenn gefunden kann nur aktiviert werden, wenn sich Ihre 30W Powerbank 18000 mAh außerhalb der Reichweite Ihres Geräts befindet.

### Verlorenes Objekt

- Öffnen Sie die Apple Wo ist?-App und wählen Sie den Tab Objekte.
- Tippen Sie in der Liste auf Ihre 30W Powerbank 18000 mAh.
- Tippen Sie unter Verlorenes Objekt auf 'Kontaktinformationen anzeigen'.
- Es erscheint ein Bildschirm mit Details zum Verlorenes Objekt. Tippen Sie auf Fortfahren.
- Geben Sie Ihre Telefonnummer oder E-Mail-Adresse ein und tippen Sie auf Weiter.
- Sie können eine Nachricht eingeben, die der Person angezeigt wird, die Ihren Gegenstand findet.
- Tippen Sie auf Informationen anzeigen, um den Verlorenes Objekt einzuschalten.

**Hinweis:** Wenn der Verloren-Modus aktiviert ist, wird Benachrichtigen, wenn gefunden automatisch aktiviert. Wenn der Verlorenes Objekt aktiviert ist, ist Ihre 30W Powerbank 18000 mAh gesperrt und kann nicht mit einem neuen Gerat gekoppelt werden.

### Objektstandort teilen

- Öffnen Sie die Apple Wo ist?-App und wählen Sie den Tab Objekte aus.
- Tippen Sie in der Liste auf Ihre 30W Powerbank 18000 mAh.
- Tippen Sie unter 'Verlorenes Objekt' auf 'Objektstandort' teilen.
- Es erscheint ein Bildschirm mit Informationen zum Teilen des Objektstandorts. Tippen Sie auf 'Fortfahren'.
- Ein URL-Link wird angezeigt. Tippen Sie auf „Link teilen", um das verlorene Objekt zu teilen.

### Datenschutz und Sicherheit

Das Apple Find My-Netzwerk verwendet eine hochentwickelte Verschlüsselung, um sicherzustellen, dass niemand sonst, nicht einmal Apple oder Fresh 'n Rebel B.V., den Standort Ihrer 30W Powerbank 18000 mAh einsehen kann. Wenn sich ein Zubehörteil des Apple Find My-Netzwerks, das sich von seinem Besitzer getrennt hat, über einen längeren Zeitraum mit Ihnen mitbewegt, werden Sie benachrichtigt.

### Zurücksetzen

*Entfernen Sie die 30W Powerbank 18000 mAh aus der Apple Find My-App:*

- Öffnen Sie die Apple Wo ist?-App und wählen Sie den Tab Objekte.
- Tippen Sie in der Liste auf Ihre 30W Powerbank 18000 mAh.
- Stellen Sie sicher, dass der Verlorenes Objekt deaktiviert ist.
- Scrollen Sie bis zum Ende des Bildschirms und tippen Sie auf Objekt entfernen.
- Es öffnet sich eine Zusammenfassung. Tippen Sie auf Entfernen, um den Vorgang zu bestätigen.

*Setzen Sie Ihre 30W Powerbank 18000 mAh zurück:*

Entfernen Sie zunächst den Gegenstand aus der Apple Wo ist?-App. Das Gerät piept. Nachdem Sie die 30W Powerbank 18000 mAh aus der Apple Find My-App entfernt haben, drücken Sie die Funktionstaste der 30W Powerbank 18000 mAh einmal kurz und halten Sie sie dann 8 Sekunden lang gedrückt, bis Sie einen Klingelton hören. Lassen Sie die Taste los, um das Zurücksetzen auf die Werkseinstellungen abzuschließen. Das Gerät kann nun gekoppelt werden.

**Low Current Mode:** Wenn der Akkustand 5 % oder weniger beträgt, blinkt die erste LED. Wenn der Akkustand 5 % oder weniger beträgt, sind die Find-Funktionen möglicherweise nicht verfügbar, bis die Powerbank wieder aufgeladen ist.

## IT - DOV'È DI APPLE SUI DISPOSITIVI APPLE

### Prima configurazione

1. Accendi il dispositivo tenendo premuto il pulsante per 3 secondi.
2. Apri **'l'Applicazione Dov'è'** di Apple sul tuo telefono.
3. Clicca su **'Oggetti'** e scegli **'+'**.
4. Clicca su **'Altro oggetto'**.
5. Scegli **'FnR 2PB18300'** e clicca su **'Connetti'**.
6. Assegna un nome al prodotto e aggiungi un'emoji.

### Uso del pulsante

**Il dispositivo torna in modalità di abbinamento:** dopo aver rimosso il dispositivo dall'app, emette un segnale acustico e resta in modalita di abbinamento per 10 minuti. Se desideri abbinarlo di nuovo dopo questo periodo, tieni premuto il pulsante del dispositivo per 3 secondi. Dopo il segnale acustico puoi abbinarlo di nuovo.

**Spegnimento:** tieni premuto il pulsante per 5 secondi. Il dispositivo emette 2 segnali acustici e si spegne.

### Impostazioni e uso del dispositivo

**Individua il tuo 30W Powerbank 18000 mAh quando e vicino a te**

- Apri l'Applicazione Dov'è di Apple e seleziona la scheda Oggetti.
- Clicca sul tuo 30W Powerbank 18000 mAh nell'elenco.
- Clicca su Fai suonare affinché il tuo 30W Powerbank 18000 mAh emetta un segnale acustico.
- Clicca su Interrompi per fermare i segnali acustici.

**Visualizza la posizione del tuo 30W Powerbank 18000 mAh su una mappa**

- Apri l'Applicazione Dov'è di Apple e seleziona la scheda Oggetti.
- Clicca sul tuo 30W Powerbank 18000 mAh nell'elenco.
- La posizione rilevata dal tuo Smart Finder apparirà sulla mappa con l'indicazione dell'ora.
- Per raggiungere la posizione, clicca su Indicazioni come raggiungerlo per aprire Apple Maps.

### Notifica quando mi allontano

- Apri l'Applicazione Dov'è di Apple e seleziona la scheda Oggetti.
- Clicca sul tuo 30W Powerbank 18000 mAh nell'elenco.
- In Notifiche attiva l'interruttore Avvisami quando mi allontano.
- Riceverai una notifica quando ti allontani dal tuo 30W Powerbank 18000 mAh e non sarà più nel raggio d'azione del tuo dispositivo.

### Notifica quando trovato

- In Notifiche attiva l'interruttore Notifica quando trovato.
- Quando il tuo 30W Powerbank 18000 mAh viene rilevato da un altro dispositivo della Rete Dov'è, riceverai una notifica con la sua posizione.

**Nota:** Notifica quando trovato" può essere attivata solo quando il tuo 30W Powerbank 18000 mAh si trova fuori dal raggio d'azione.

### Oggetto smarrito

- Apri l'Applicazione Dov'è di Apple e seleziona la scheda Oggetti.
- Clicca sul tuo 30W Powerbank 18000 mAh nell'elenco.
- In Oggetto smarrito clicca su Mostra informazioni di contatto.
- Si apre una schermata con i dettagli della Oggetto smarrito; clicca su Continua.
- Inserisci il tuo numero di telefono o l'indirizzo e-mail e clicca su Avanti.
- Puoi inserire un messaggio che verrà condiviso con la persona che ritroverà il tuo oggetto.
- Clicca su "Mostra informazioni" per abilitare l'Oggetto smarrito.

**Nota:** quando la Modalità smarrito è attiva, "Notifica quando trovato" si attiva automaticamente. Quando la Modalità smarrito è attiva, il tuo 30W Powerbank 18000 mAh è bloccato e non può essere abbinato a un nuovo dispositivo.

### Condividi la posizione dell'oggetto

- Apri l'app Apple "Dov'è" e seleziona la scheda "Oggetti".
- Tocca il tuo Powerbank 30W 18000 mAh nell'elenco.
- In "Oggetto smarrito", tocca "Condividi la posizione dell'oggetto".
- Verrà visualizzata una schermata con informazioni sulla condivisione della posizione dell'oggetto. Tocca "Continua".
- Verrà visualizzato un link URL. Tocca "Condividi link" per condividere l'oggetto smarrito.

### Privacy e sicurezza

La Rete Dov'è di Apple utilizza una crittografia avanzata per garantire che nessun altro, nemmeno Apple o Fresh 'n Rebel B.V., possa visualizzare la posizione del tuo 30W Powerbank 18000 mAh. Se un qualunque accessorio collegato alla Rete Dov'è di Apple, separato dal suo proprietario, viene rilevato mentre si muove insieme a te per un certo periodo, riceverai una notifica.

### Ripristino

*Rimuovi il 30W Powerbank 18000 mAh dall'Applicazione Dov'è di Apple:*

- Apri l'Applicazione Dov'è di Apple e seleziona la scheda Oggetti.
- Clicca sul tuo 30W Powerbank 18000 mAh nell'elenco.
- Assicurati che l'Oggetto smarrito sia disattivata.
- Scorri fino in fondo alla schermata e clicca su Rimuovi oggetto.
- Si apre un riepilogo; clicca su Rimuovi per confermare.

*Ripristina il tuo 30W Powerbank 18000 mAh:*

Per prima cosa rimuovi l'oggetto dall'Applicazione Dov'è di Apple. Il dispositivo emette un segnale acustico. Dopo aver rimosso il 30W Powerbank 18000 mAh dall'Applicazione Dov'è di Apple, premi una volta il pulsante funzione del 30W Powerbank 18000 mAh e poi tienilo premuto per 8 secondi, finché non senti un segnale acustico prolungato. Rilascia il pulsante per completare il ripristino delle impostazioni di fabbrica. Ora il dispositivo può essere abbinato di nuovo.

**Low Current Mode:** Quando la batteria è al 5% o meno, il primo LED lampeggia. Quando la batteria è al 5% o meno, le funzioni Find potrebbero non essere disponibili fino a quando il powerbank non viene ricaricato.

## ES -APPLE BUSCAR EN DISPOSITIVOS APPLE

### Configuración inicial

1. Enciende el dispositivo manteniendo pulsado el botón 3 segundos.
2. Abre la App **'Buscar'** en tu teléfono.
3. Toca **'Objetos'** y elige **'+'**.
4. Toca **'Otro objeto'**.
5. Selecciona **'FnR 2PB18300'** y toca **'Conectar'**.
6. Ponle un nombre al producto y añade un emoji.

### Funciones del botón

**El dispositivo vuelve a entrar en modo de emparejamiento:** Tras eliminar el dispositivo en la app, emitirá un pitido y volverá a entrar en modo de emparejamiento durante 10 minutos. Si quieres emparejarlo después de este periodo, mantén pulsado el botón del dispositivo durante 3 segundos. Cuando oigas un pitido, podrás volver a emparejarlo.

**Apagado:** Mantén pulsado el botón durante 5 segundos. El dispositivo emitirá 2 pitidos y se apagará.

### Ajustes y funcionamiento del dispositivo

**Localiza tu 30W Powerbank 18000 mAh cuando esté cerca.**

- Abre la App Apple Buscar y selecciona la pestaña Objetos.
- Toca tu 30W Powerbank 18000 mAh en la lista.
- Toca Reproducir sonido para que tu 30W Powerbank 18000 mAh emita un pitido.
- Toca Detener sonido para detener los pitidos.

**Localiza tu 30W Powerbank 18000 mAh en un mapa.**

- Abre la App Apple Buscar y selecciona la pestaña Objetos.
- Toca tu 30W Powerbank 18000 mAh en la lista.
- La ubicación de tu Smart Finder aparece en el mapa con una marca de tiempo.
- Para ir hasta esa ubicación, toca Ruta para abrir Apple Maps.

### Notificar cuando se deja atrás

- Abre la App Apple Buscar y selecciona la pestaña Objetos.
- Toca tu 30W Powerbank 18000 mAh en la lista.
- En Notificaciones, activa la opción Notificar en caso de olvido.
- Recibirás una notificación cuando te dejes tu 30W Powerbank 18000 mAh atrás y ya no esté dentro del alcance de tu dispositivo.

### Notificar cuando se encuentre

- En Notificaciones, activa la opción Notificar cuando se encuentre.
- Cuando tu 30W Powerbank 18000 mAh sea detectado por otro dispositivo de la Red Find My, recibirás una notificación con su ubicación.

**Nota:** Notificar cuando se encuentre solo se puede activar cuando tu 30W Powerbank 18000 mAh esté fuera de alcance.

### Objeto perdido

- Abre la App Apple Buscar y selecciona la pestana Objetos.
- Toca tu 30W Powerbank 18000 mAh en la lista.
- En Objeto perdido, toca Mostrar información de contacto.
- Aparecerá una pantalla con informacion sobre el objeto perdido; toca Continuar.
- Introduce tu número de teléfono o tu dirección de correo electrónico y toca Siguiente.
- Puedes escribir un mensaje que se compartirá con la persona que lo encuentre.
- Toca Mostrar información para activar el Objeto perdidop.

**Nota:** Cuando el Modo perdido está activado, Notificar cuando se encuentre se activa automáticamente. Cuando el Modo perdido está activado, tu 30W Powerbank 18000 mAh queda bloqueado y no se puede emparejar con un nuevo dispositivo.

### Compartir la ubicación del objeto
- Abra la app Apple Buscar y seleccione la pestaña Objetos.
- Toque su Powerbank 30W 18000 mAh en la lista.
- En Objeto perdido, toque "Compartir ubicación del objeto".
- Aparecerá una pantalla con información sobre cómo compartir la ubicación del objeto. Toque "Continuar".
- Aparecerá un enlace URL. Toque "Compartir enlace" para compartir el objeto perdido.

### Privacidad y seguridad
La Red Find My utiliza cifrado avanzado para garantizar que nadie más, ni siquiera Apple o Fresh 'n Rebel B.V., pueda ver la ubicación de tu 30W Powerbank 18000 mAh. Si algún accesorio de la Red Find My que se haya separado de su propietario se detecta moviéndose contigo con el tiempo, recibirás una notificación.

### Reiniciar
*Elimina tu 30W Powerbank 18000 mAh de la App Apple Find My:*
- Abre la App Apple Find My y selecciona la pestaña Objetos.
- Toca tu 30W Powerbank 18000 mAh en la lista.
- Asegúrate de que el Objeto perdido esté desactivado.
- Desplázate hasta la parte inferior de la pantalla y toca Eliminar objeto.
- Se abrirá un resumen; toca Eliminar para confirmar..

*Reinicia tu 30W Powerbank 18000 mAh:*
Primero, elimina el objeto de la App Apple Find My. El dispositivo emitirá un pitido. Después de eliminar el 30W Powerbank 18000 mAh de la App Apple Buscar, toca una vez y luego mantén pulsado el botón de función del 30W Powerbank 18000 mAh durante 8 segundos, hasta que oigas un tono. Suelta el botón para completar el restablecimiento de fábrica. El dispositivo ya se puede emparejar.

**Low Current Mode:** Cuando la batería está al 5% o menos, el primer LED parpadeará. Cuando la batería está al 5% o menos, las funciones Find pueden no estar disponibles hasta que el powerbank se recargue.

## PT - APPLE ENCONTRAR NOS DISPOSITIVOS APPLE

### Configuração inicial
1. Ligue o dispositivo mantendo o botão premido durante 3 segundos.
2. Abra a aplicação **'Encontrar'** no seu telefone.
3. Toque em **'Objetos'** e selecione **'+'**.
4. Toque em **'Outro objeto'**.
5. Selecione **'FnR 2PB18300'** e toque em **'Estabelecer ligação'**.
6. Dê um nome ao produto e adicione um emoji.

### Funções do botão
**O dispositivo entra novamente em modo de emparelhamento:** depois de remover o dispositivo na aplicação, este emitirá um sinal sonoro e voltará a entrar em modo de emparelhamento durante 10 minutos. Se quiser emparelhar após este período, mantenha o botão do dispositivo premido durante 3 segundos. Quando ouvir um sinal sonoro, pode voltar a emparelhar.
**Desligar:** Mantenha o botão premido durante 5 segundos. O dispositivo emitirá 2 sinais sonoros e desligar-se-á.

### Definições e funcionamento do dispositivo
**Localize o seu 30W Powerbank 18000 mAh quando se encontra perto.**
- Abra a aplicação Encontrar da Apple e selecione o separador Objetos.
- Toque no seu 30W Powerbank 18000 mAh na lista.
- Toque em Reproduzir som para que o seu 30W Powerbank 18000 mAh emita um sinal sonoro.
- Toque em Parar som para interromper o sinal sonoro.

**Localize o seu 30W Powerbank 18000 mAh no mapa.**
- Abra a aplicação Encontrar da Apple e selecione o separador Objetos.
- Toque no seu 30W Powerbank 18000 mAh na lista.
- A localização do seu Smart Finder aparecerá no mapa com indicação da hora.
- Para ir até à localização, toque em Indicações para abrir a aplicação Apple Maps.

### Notificação Aparelho fora do alcance
- Abra a aplicação Encontrar da Apple e selecione o separador Objetos.
- Toque no seu 30W Powerbank 18000 mAh na lista.
- Em Notificações, ative a opção Notificar quando esquecido.
- Receberá uma notificação quando deixar o seu 30W Powerbank 18000 mAh para trás e este já não estiver ao alcance do seu dispositivo.

### Notificação Aparelho Encontrado
- Em Notificações, ative a opção Notificação quando encontrado.
- Quando o seu 30W Powerbank 18000 mAh for detetado por outro dispositivo da Rede Encontrar da Apple, receberá uma notificação com a respetiva localização.

**Nota:** a Notificação "Aparelho Encontrado" só pode ser ativada quando o seu 30W Powerbank 18000 mAh estiver fora do alcance.

### Objeto perdido
- Abra a aplicação Encontrar da Apple e selecione o separador Objetos.
- Toque no seu 30W Powerbank 18000 mAh na lista.
- Em Objeto perdido, toque em Mostrar informação de contacto.
- Surge um ecrã com detalhes sobre o Modo Aparelho Perdido; toque em Continuar.
- Introduza o seu número de telefone ou endereço de e-mail e toque em Seguinte.
- Pode escrever uma mensagem que será partilhada com a pessoa que encontrar o seu item.
- Toque em Mostrar informação para ativar o Modo Aparelho Perdido.

**Nota:** quando o Modo Aparelho Perdido está ativo, a Notificação "Aparelho Encontrado" é ativada automaticamente. Quando o Modo Aparelho Perdido está ativo, o seu 30W Powerbank 18000 mAh fica bloqueado e não pode ser emparelhado com um novo dispositivo.

### Partilhar a localização do objeto
- Abra a aplicação Apple Encontrar e selecione o separador Objetos.
- Toque na sua Powerbank 30W 18000 mAh na lista.
- Em Objeto perdido, toque em Partilhar localização do objeto.
- Será apresentado um ecrã com informações sobre a partilha da localização do objeto. Toque em Continuar.
- Será apresentado um link URL. Toque em "Partilhar hiperligação" para partilhar o objeto perdido.

### Privacidade e segurança
A Rede Encontrar da Apple utiliza encriptação avançada para garantir que ninguém, nem sequer a Apple ou a Fresh 'n Rebel B.V., possa ver a localização do seu 30W Powerbank 18000 mAh. Se algum acessório da Rede Encontrar da Apple, separado do respetivo proprietário, for detetado a mover-se consigo ao longo do tempo, receberá uma notificação.

### Repor
*Remova o 30W Powerbank 18000 mAh da aplicação Encontrar da Apple:*
- Abra a aplicação Encontrar da Apple e selecione o separador Objetos.
- Toque no seu 30W Powerbank 18000 mAh na lista.
- Certifique-se de que o Modo Aparelho Perdido está desativado.
- Desloque-se até ao fundo do ecrã e toque em Remover objeto.
- É apresentado um resumo; toque em Remover para confirmar.

*Reponha o seu 30W Powerbank 18000 mAh:*
Comece por remover o item da aplicação Encontrar da Apple. O dispositivo emitirá um sinal sonoro. Depois de remover o 30W Powerbank 18000 mAh da aplicação Encontrar da Apple, toque uma vez e mantenha premido o botão de função do 30W Powerbank 18000 mAh durante 8 segundos, até ouvir um toque sonoro. Solte o botão para concluir a reposição de fábrica. O dispositivo pode agora ser emparelhado.

**Low Current Mode:** Quando a bateria estiver a 5% ou menos, o primeiro LED piscará. Quando a bateria estiver a 5% ou menos, as funções Find podem não estar disponíveis até que o powerbank seja carregado novamente.

## FR - APPLE LOCALISER SUR LES APPAREILS APPLE

### Configuration initiale
1. Allumez l'appareil en maintenant le bouton enfoncé pendant 3 secondes.
2. Ouvrez l'application **'Localiser'** sur votre téléphone.
3. Touchez **'Objets'**, puis choisissez **'+'**.
4. Touchez **'Autre objet'**.
5. Sélectionnez **'FnR 2PB18300'**, puis touchez **'Connecter'**.
6. Attribuez un nom au produit et ajoutez un emoji.

### Fonctionnement du bouton
**L'appareil revient en mode d'appairage:** après avoir supprimé l'appareil dans l'application, il émet un bip et reste en mode d'appairage pendant 10 minutes. Si vous souhaitez procéder à un appairage après cette période, maintenez le bouton de l'appareil enfoncé pendant 3 secondes. Après avoir entendu un bip, vous pouvez lancer un nouvel appairage.
**Mise hors tension:** Maintenez le bouton enfoncé pendant 5 secondes. L'appareil émet deux bips puis s'éteint.

### Paramètres et fonctionnement de l'appareil
**Localisez votre 30W Powerbank 18000 mAh lorsqu'elle se trouve à proximité.**
- Ouvrez l'application Apple Localiser et sélectionnez l'onglet Objets.
- Touchez votre 30W Powerbank 18000 mAh dans la liste.
- Touchez Émettre un son pour que votre 30W Powerbank 18000 mAh émette un bip.
- Touchez Arrêter le son pour arrêter les bips.

**Localisez votre 30W Powerbank 18000 mAh sur une carte.**
- Ouvrez l'application Apple Localiser et sélectionnez l'onglet Objets.
- Touchez votre 30W Powerbank 18000 mAh dans la liste.
- L'emplacement de votre Smart Finder s'affichera sur la carte avec un horodatage.
- Pour vous rendre à cet emplacement, touchez Itinéraire pour ouvrir Apple Maps.

### Me prévenir en cas d'oubli
- Ouvrez l'application Apple Localiser et sélectionnez l'onglet Objets.
- Touchez votre 30W Powerbank 18000 mAh dans la liste.
- Dans la section Notifications, activez l'option Me prévenir en cas d'oubli.
- Vous recevrez une notification lorsque vous aurez laissé votre 30W Powerbank 18000 mAh derrière vous et qu'elle ne sera plus à portée de votre appareil.

### Me prévenir quand il sera localisé
- Dans la section Notifications, activez l'option Me prévenir quand il sera localisé.
- Lorsque votre 30W Powerbank 18000 mAh est détectée par un autre appareil du réseau Localisation, vous recevrez une notification indiquant sa position.

**Remarque:** la fonction « Me prévenir quand il sera localisé » ne peut être activée que lorsque votre 30W Powerbank 18000 mAh est hors de portée.

### Objet perdu
- Ouvrez l'application Apple Localiser et sélectionnez l'onglet Objets.
- Touchez votre 30W Powerbank 18000 mAh dans la liste.
- Dans la section Objet perdu, touchez Afficher les coordonnées.
- Un écran présentant le Mode perdu s'affiche. Touchez Continuer.
- Saisissez votre numéro de téléphone ou votre adresse e-mail, puis touchez Suivant.
- Vous pouvez saisir un message qui sera partagé avec la personne qui retrouvera votre objet.
- Touchez Afficher les coordonnées pour activer le Mode perdu.

**Remarque:** lorsque le Mode perdu est activé, l'option « Me prévenir quand il sera localisé » est automatiquement activée. Lorsque le Mode perdu est activé, votre 30W Powerbank 18000 mAh est verrouillée et ne peut pas être appairée à un nouvel appareil.

### Partager la localisation de l'objet
- Ouvrez l'application Apple Localiser et sélectionnez l'onglet Objets.
- Appuyez sur votre Powerbank 30W 18000 mAh dans la liste.
- Sous Objet perdu, appuyez sur Partager la localisation de l'objet.
- Un écran expliquant le partage de la localisation de l'objet apparaît. Appuyez sur Continuer.
- Un lien URL apparaît. Appuyez sur Partager le lien pour partager l'objet perdu.

### Confidentialité et sécurité
Le réseau Apple Localiser utilise un chiffrement avancé pour garantir que personne d'autre, pas même Apple ou Fresh 'n Rebel B.V., ne puisse voir la position de votre Powerbank 30W 18000 mAh. Si un accessoire du réseau Localisation, séparé de son propriétaire, est détecté comme se déplaçant avec vous au fil du temps, vous en serez averti.

### Réinitialisation
*Supprimez votre 30W Powerbank 18000 mAh de l'application Apple Localiser.*
- Ouvrez l'application Apple Localiser et sélectionnez l'onglet Objets.
- Touchez votre 30W Powerbank 18000 mAh dans la liste.
- Assurez-vous que le Objet perdu est désactivé.
- Faites défiler l'écran jusqu'en bas, puis touchez Supprimer l'objet.
- Un écran de résumé s'ouvre. Touchez Supprimer pour confirmer.

*Réinitialisez votre 30W Powerbank 18000 mAh:*
Commencez par supprimer l'élément de l'application Apple Localiser. L'appareil émet un bip. Après avoir retiré la 30W Powerbank 18000 mAh de l'application Apple Localiser, appuyez brièvement, puis maintenez le bouton de fonction de la 30W Powerbank 18000 mAh enfoncé pendant 8 secondes, jusqu'à ce que vous entendiez une sonnerie. Relâchez le bouton pour terminer la réinitialisation d'usine.

L'appareil peut maintenant être appairé.

**Low Current Mode:** Lorsque la batterie est à 5 % ou moins, la première LED clignote. Lorsque la batterie est à 5 % ou moins, les fonctions Find peuvent ne pas être disponibles jusqu'à ce que la powerbank soit rechargée.

## PL - APPLE ZNAJDŹ NA URZĄDZENIACH APPLE

### Pierwsza konfiguracja
1. Włącz urządzenie, przytrzymując przycisk przez 3 sekundy.
2. Otwórz na swoim telefonie Aplikację **„Znajdź"**.
3. Stuknij **„Przedmioty"** i wybierz **„+"**.
4. Stuknij **„Inny przedmiot"**.
5. Wybierz **„FnR 2PB18300** i stuknij **„Połącz"**.
6. Nadaj produktowi nazwę i dodaj emoji.

### Obsługa przycisku
**Ponowne przejście urządzenia w tryb parowania:** Po usunięciu urządzenia w aplikacji wyda ono sygnał dźwiękowy i ponownie przejdzie w tryb parowania na 10 minut. Jeśli chcesz sparować urządzenie po upływie tego czasu, naciśnij i przytrzymaj przycisk urządzenia przez 3 sekundy. Po usłyszeniu sygnału dźwiękowego możesz ponownie sparować urządzenie.
**Wyłączanie:** Naciśnij i przytrzymaj przycisk przez 5 sekund. Urządzenie wyemituje dwa sygnały dźwiękowe i wyłączy się.

### Ustawienia i obsługa urządzenia
**Odnajdywanie 30W Powerbank 18000 mAh, gdy jest w pobliżu**
- Otwórz Aplikację Apple Znajdź i wybierz kartę Przedmioty.
- Na liście stuknij swój 30W Powerbank 18000 mAh.
- Stuknij Odtwórz dźwięk, aby 30W Powerbank 18000 mAh wydał sygnał dźwiękowy.
- Aby zatrzymać sygnały dźwiękowe, stuknij Zatrzymaj dźwięk.

**Zlokalizuj 30W Powerbank 18000 mAh na mapie.**
- Otwórz Aplikację Apple Znajdź i wybierz kartę Przedmioty.
- Na liście stuknij swój 30W Powerbank 18000 mAh.
- Lokalizacja urządzenia Smart Finder pojawi się na mapie ze znacznikiem czasu.
- Aby wyznaczyć trasę do tej lokalizacji, stuknij Trasa, aby otworzyć Mapy Apple.

### Powiadomienia o pozostawieniu
- Otwórz Aplikację Apple Znajdź i wybierz kartę Przedmioty.
- Na liście stuknij swój 30W Powerbank 18000 mAh.
- W sekcji Powiadomienia włącz przełącznik Powiadamiaj o pozostawieniu.
- Otrzymasz powiadomienie, gdy zostawisz swój 30W Powerbank 18000 mAh i nie będzie on już w zasięgu twojego urządzenia.

### Powiadomienia o znalezieniu
- W sekcji Powiadomienia włącz przełącznik Powiadom o znalezieniu.
- Gdy twój 30W Powerbank 18000 mAh zostanie wykryty przez inne urządzenie Sieci Znajdź, otrzymasz powiadomienie o jego lokalizacji.

**Uwaga:** funkcję Powiadomienia o znalezieniu można aktywować tylko wtedy, gdy twój 30W Powerbank 18000 mAh znajduje się poza zasięgiem.

### Utracony przedmiot
- Otwórz Aplikację Apple Znajdź i wybierz kartę Przedmioty.
- Na liście stuknij swój 30W Powerbank 18000 mAh.
- W sekcji Utracony przedmiot stuknij Pokaż dane kontaktowe.
- Pojawi się ekran z opisem utracony przedmiot; stuknij Dalej.
- Wprowadź swój numer telefonu lub adres e-mail i stuknij Dalej.
- Możesz wpisać wiadomość, która zostanie przekazana osobie, która znajdzie twój przedmiot.
- Stuknij Pokaż informacje, aby włączyć Utracony przedmiot.

**Uwaga:** po włączeniu trybu utraconego przedmiotu funkcja Powiadomienia o znalezieniu jest automatycznie aktywowana. Po włączeniu trybu utraconego przedmiotu twój 30W Powerbank 18000 mAh zostaje zablokowany i nie można go sparować z nowym urządzeniem.

### Udostępnianie lokalizacji przedmiotu
- Otwórz aplikację Apple Znajdź i wybierz zakładkę Przedmioty.
- Dotknij swojego powerbanku 30W 18000 mAh na liście.
- W sekcji Utracony przedmiot dotknij Udostępnij położenie przedmiotu.
- Pojawi się ekran z informacjami o udostępnianiu lokalizacji przedmiotu. Dotknij Dalej.
- Pojawi się link URL. Dotknij „Udostępnij łącze", aby udostępnić zagubiony przedmiot.

### Prywatność i bezpieczeństwo
Sieć Apple Znajdź wykorzystuje zaawansowane szyfrowanie, dzięki czemu nikt inny, nawet Apple ani Fresh 'n Rebel B.V., nie może zobaczyć lokalizacji twojego 30W Powerbank 18000 mAh. Jeśli jakiekolwiek akcesorium Sieci Znajdź, odłączone od swojego właściciela, będzie się przemieszczać razem z tobą przez dłuższy czas, otrzymasz powiadomienie.

### Reset
*Usuń 30W Powerbank 18000 mAh z Aplikacji Apple Znajdź:*
- Otwórz Aplikację Apple Znajdź i wybierz kartę Przedmioty.

- Na liście stuknij swój 30W Powerbank 18000 mAh.
- Upewnij się, że tryb utracony przedmiot jest wyłączony.
- Przewiń ekran na dół i stuknij Usuń przedmiot.
- Otworzy się podsumowanie; stuknij Usuń, aby potwierdzić.

*Reset 30W Powerbank 18000 mAh:*

Najpierw usuń przedmiot z Aplikacji Apple Znajdź. Urządzenie wyemituje sygnał dźwiękowy. Po usunięciu 30W Powerbank 18000 mAh z Aplikacji Apple Znajdź naciśnij raz przycisk funkcyjny 30W Powerbank 18000 mAh, a następnie przytrzymaj go przez 8 sekund, aż usłyszysz dźwięk dzwonka. Zwolnij przycisk, aby zakończyć przywracanie ustawień fabrycznych. Urządzenie można teraz ponownie sparować.

**Low Current Mode:** Gdy poziom baterii wynosi 5% lub mniej, pierwsza dioda LED zacznie migać. Gdy poziom baterii wynosi 5% lub mniej, funkcje Find mogą być niedostępne, dopóki powerbank nie zostanie ponownie naładowany.

## ΕΛ - ΒΡΕ ΤΗΝ ΤΗΣ APPLE ΣΕ ΣΥΣΚΕΥΕΣ APPLE

### Πρώτη ρύθμιση

1. Ενεργοποιήστε τη συσκευή πατώντας το κουμπί για 3 δευτερόλεπτα.
2. Ανοίξτε την **'Εύρεση'** στο τηλέφωνό σας.
3. Πατήστε **'Αντικείμενα'** και επιλέξτε **'+'**.
4. Πατήστε **'Άλλο αντικείμενο'**.
5. Επιλέξτε **'FnR 2PB18300'** και πατήστε **'Σύνδεση'**.
6. Δώστε στο προϊόν ένα όνομα και προσθέστε ένα emoji.

### Λειτουργία κουμπιού

**Η συσκευή εισέρχεται ξανά σε κατάσταση σύζευξης:** Αφού αφαιρέσετε τη συσκευή από την εφαρμογή, θα ακουστεί ένας χαρακτηριστικός ήχος και θα μπει ξανά σε λειτουργία σύζευξης για 10 λεπτά. Αν θέλετε να κάνετε σύζευξη μετά από αυτό το χρονικό διάστημα, πατήστε παρατεταμένα το κουμπί της συσκευής για 3 δευτερόλεπτα. Αφού ακούσετε ένα ηχητικό σήμα, μπορείτε να κάνετε ξανά σύζευξη.

**Απενεργοποίηση:** Πατήστε το κουμπί για 5 δευτερόλεπτα. Η συσκευή θα αναπαράγει δύο ηχητικά σήματα και θα απενεργοποιηθεί.

### Ρυθμίσεις και λειτουργία συσκευής

**Εντοπισμός του 30W Powerbank 18000 mAh όταν βρίσκεται κοντά**

- Ανοίξτε την εφαρμογή Apple Εύρεση και επιλέξτε την καρτέλα Αντικείμενα.
- Πατήστε το 30W Powerbank 18000 mAh σας από τη λίστα.
- Πατήστε Αναπαραγωγή ήχου για να κάνει το 30W Powerbank 18000 mAh έναν ήχο μπιπ.
- Πατήστε Διακοπή ήχου για να σταματήσετε τα ηχητικά σήματα.

**Εντοπισμός του 30W Powerbank 18000 mAh σε χάρτη.**

- Ανοίξτε την εφαρμογή Apple Εύρεση και επιλέξτε την καρτέλα Αντικείμενα.
- Πατήστε το 30W Powerbank 18000 mAh σας από τη λίστα.
- Η τοποθεσία του Smart Finder σας θα εμφανιστεί στον χάρτη με χρονική σήμανση.
- Για να πλοηγηθείτε στην τοποθεσία, πατήστε Οδηγίες για να ανοίξετε την εφαρμογή Χάρτες Apple.

### Να ειδοποιούμαι όταν μένει πίσω

- Ανοίξτε την εφαρμογή Apple Εύρεση και επιλέξτε την καρτέλα Αντικείμενα.
- Πατήστε το 30W Powerbank 18000 mAh σας από τη λίστα.
- Στην ενότητα Γνωστοποιήσεις, ενεργοποιήστε την εναλλαγή «Γνωστοποίηση όταν βρεθεί όταν μένει πίσω».
- Θα λάβετε μια ειδοποίηση όταν αφήσετε πίσω σας το 30W Powerbank 18000 mAh και αυτό δεν βρίσκεται πλέον στην εμβέλεια της συσκευής σας.

### Να ειδοποιούμαι όταν εντοπίζεται

- Στην ενότητα Γνωστοποιήσεις, ενεργοποιήστε την εναλλαγή «Γνωστοποίηση όταν αφεθεί».
- Όταν το 30W Powerbank 18000 mAh σας γίνει ορατό από μια άλλη συσκευή του Εύρεση του δικτύου μου, θα λάβετε μια ειδοποίηση για την τοποθεσία του.

**Σημείωση:** Η επιλογή «Να ειδοποιούμαι όταν εντοπίζεται» μπορεί να ενεργοποιηθεί μόνο όταν το 30W Powerbank 18000 mAh σας είναι εκτός εμβέλειας.

### Απολεσμένο αντικείμενο

- Ανοίξτε την εφαρμογή Apple Εύρεση και επιλέξτε την καρτέλα Αντικείμενα.
- Πατήστε το 30W Powerbank 18000 mAh σας από τη λίστα.
- Στην Απολεσμένο αντικείμενο, επιλέξτε Εμφάνιση στοιχείων επικοινωνίας.
- Θα εμφανιστεί μια οθόνη με λεπτομέρειες για το Απολεσμένο αντικείμενο· πατήστε Συνέχεια.
- Εισαγάγετε τον αριθμό τηλεφώνου ή τη διεύθυνση email σας και πατήστε Επόμενο.
- Μπορείτε να εισαγάγετε ένα μήνυμα που θα κοινοποιηθεί στο άτομο που θα βρει το αντικείμενό σας.
- Πατήστε Εμφάνιση πληροφοριών για να ενεργοποιήσετε το Απολεσμένο αντικείμενο.

**Σημείωση:** Όταν είναι ενεργοποιημένο το Απολεσμένο αντικείμενο, η επιλογή «Να ειδοποιούμαι όταν εντοπίζεται» ενεργοποιείται αυτόματα. Όταν είναι ενεργοποιημένη η λειτουργία απώλειας, το 30W Powerbank 18000 mAh σας είναι κλειδωμένο και δεν μπορεί να συζευχθεί με νέα συσκευή.

### Κοινοποίηση τοποθεσίας αντικειμένου

- Ανοίξτε την εφαρμογή Apple Εύρεση και επιλέξτε την καρτέλα «Αντικείμενα».
- Πατήστε το 30W Powerbank 18000 mAh στη λίστα.
- Στην ενότητα Χαμένο αντικείμενο, πατήστε Κοινοποίηση τοποθεσίας αντικειμένου.
- Θα εμφανιστεί μια οθόνη με πληροφορίες σχετικά με την κοινοποίηση της τοποθεσίας του αντικειμένου. Πατήστε «Συνέχεια».
- Θα εμφανιστεί ένας σύνδεσμος URL. Πατήστε «Κοινοποίηση συνδέσμου» για να κοινοποιήσετε το γαμένο αντικείμενο.

### Απόρρητο και ασφάλεια

Το δίκτυο «Εύρεση του δικτύου μου» της Apple χρησιμοποιεί προηγμένη κρυπτογράφηση, ώστε να διασφαλίζει ότι κανείς άλλος, ούτε η Apple ούτε η Fresh 'n Rebel B.V., δεν μπορεί να δει την τοποθεσία του 30W Powerbank 18000 mAh σας. Αν κάποιο αξεσουάρ του δικτύου Εύρεση του δικτύου μου της Apple, που έχει απομακρυνθεί από τον κάτοχό του, φαίνεται να μετακινείται μαζί σας με την πάροδο του χρόνου, θα ειδοποιηθείτε.

### Επαναφορά

*Αφαιρέστε το 30W Powerbank 18000 mAh από την εφαρμογή «Εύρεση» της Apple:*

- Ανοίξτε την εφαρμογή Apple Εύρεση και επιλέξτε την καρτέλα Αντικείμενα.
- Πατήστε το 30W Powerbank 18000 mAh σας από τη λίστα.
- Βεβαιωθείτε ότι η Απολεσμένο αντικείμενο είναι απενεργοποιημένη.
- Κάντε κύλιση στο κάτω μέρος της οθόνης και πατήστε Κατάργηση στοιχείου.
- Θα ανοίξει μια σύνοψη· πατήστε Κατάργηση για επιβεβαίωση.

*Επαναφορά του 30W Powerbank 18000 mAh σας:*

Αρχικά, καταργήστε το στοιχείο από την «Εύρεση» της Apple. Η συσκευή θα ηχήσει. Αφού αφαιρέσετε το 30W Powerbank 18000 mAh από την «Εύρεση» της Apple, πατήστε μία φορά και στη συνέχεια πατήστε παρατεταμένα το κουμπί λειτουργίας του 30W Powerbank 18000 mAh για 8 δευτερόλεπτα, μέχρι να ακούσετε έναν ήχο κουδουνίσματος. Αφήστε το κουμπί για να ολοκληρώσετε την επαναφορά στις εργοστασιακές ρυθμίσεις. Η συσκευή μπορεί τώρα να συζευχθεί.

**Low Current Mode:** Όταν η μπαταρία είναι στο 5% ή χαμηλότερα, το πρώτο LED θα αναβοσβήνει. Όταν η μπαταρία είναι στο 5% ή χαμηλότερα, οι λειτουργίες Find ενδέχεται να μην είναι διαθέσιμες μέχρι να φορτιστεί ξανά το powerbank.

## TR - APPLE CIHAZLARDA APPLE BUL

### İlk kurulum

1. Cihazı açmak için düğmeye 3 saniye basılı tutun.
2. Telefonunuzda **'Bul'** uygulamasını açın.
3. **'Nesneler'** sekmesine dokunun ve **'+'** seçeneğini seçin.
4. **'Başka Bir Nesne'** seçeneğine dokunun.
5. **'FnR 2PB18300'** öğesini seçin **'Bağlan'** seçeneğine dokunun.
6. Ürüne bir ad verin ve bir emoji ekleyin.

### Düğme kullanımı

**Cihaz tekrar eşleştirme durumuna geçer:** Uygulamada cihazı kaldırdıktan sonra bir bip sesi çıkarır ve 10 dakika boyunca yeniden eşleştirme modunda kalır. Bu süreden sonra eşleştirmek isterseniz, cihaz üzerindeki düğmeye 3 saniye boyunca basılı tutun. Bip sesini duyduktan sonra yeniden eşleştirebilirsiniz.

**Kapatma:** Düğmeye 5 saniye basılı tutun. Cihaz iki kez bip sesi çıkarır ve kapanır.

### Ayarlar ve cihaz kullanımı

**30W Powerbank 18000 mAh'inizi yakındayken bulun.**

- Apple Bul uygulamasını açın ve "Nesneler" sekmesini seçin.
- Listeden 30W Powerbank 18000 mAh'inizi seçin.
- 30W Powerbank 18000 mAh'inizin bip sesi çıkarması için "Ses Çal" seçeneğine dokunun.
- Bip seslerini durdurmak için "Sesi Durdur" seçeneğine dokunun.

**30W Powerbank 18000 mAh'inizi harita üzerinde bulun.**

- Apple Bul uygulamasını açın ve "Öğeler" sekmesini seçin.
- Listeden 30W Powerbank 18000 mAh'inizi seçin.
- Smart Finder'ınızın konumu, haritada zaman damgasıyla birlikte görüntülenir.
- Konuma gitmek için "Yol Tarifi" seçeneğine dokunarak Apple Haritalar'ı açın.

### Unutulduğunda Bildir

- Apple Bul uygulamasını açın ve "Nesneler" sekmesini seçin.
- Listeden 30W Powerbank 18000 mAh'inizi seçin.
- "Bildirimler" bölümünde "Unutulduğunda Bildir" anahtarını etkinleştirin.
- 30W Powerbank 18000 mAh'inizi unuttuğunuzda ve cihazınızın menzilinden çıktığında bir bildirim alırsınız.

### Bulunduğunda Bildir

- "Bildirimler" bölümünde "Bulunduğunda Bildir" anahtarını etkinleştirin.
- 30W Powerbank 18000 mAh'iniz Ağımı Bul ağıdaki başka bir cihaz tarafından görüldüğünde, konumuna ilişkin bir bildirim alırsınız.

**Not:** Bulunduğunda Bildir yalnızca 30W Powerbank 18000 mAh'iniz menzil dışındayken etkinleştirilebilir.

### Kayıp Nesne

- Apple Bul uygulamasını açın ve "Nesneler" sekmesini seçin.
- Listeden 30W Powerbank 18000 mAh'inizi seçin.
- Kayıp Nesne altında "İletişim bilgilerini Göster"e dokunun.
- Kayıp Nesne ile ilgili ayrıntıların yer aldığı bir ekran açılır; "Sürdür"e dokunun.
- Telefon numaranızı veya e-posta adresinizi girin ve "İleri"ye dokunun.
- Eşyanızı bulan kişiyle paylaşılacak bir mesaj girebilirsiniz.
- Kayıp Nesne'yi etkinleştirmek için "Bilgileri Göster"e dokunun.

**Not:** Kayıp Nesne etkinleştirildiğinde, Bulunduğunda Bildir özelliği otomatik olarak etkinleştirilir. Kayıp Modu etkinleştirildiğinde, 30W Powerbank 18000 mAh'iniz kilitlenir ve yeni bir cihazla eşleştirilemez.

### Nesne konumunu paylaşma

- Apple "Bul" uygulamasını açın ve "Nesneler" sekmesini seçin.
- Listeden 30W Powerbank 18000 mAh cihazınıza dokunun.
- "Kayıp Nesne" altında "Nesne konumunu paylaş" seçeneğine dokunun.
- Nesne konumunun paylaşılması hakkında bilgi veren bir ekran görüntülenecektir. "Sürdür" seçeneğine dokunun.
- Bir URL bağlantısı görüntülenecektir. Kayıp nesneyi paylaşmak için "Bağlantıyı Paylaş" seçeneğine dokunun.

### Gizlilik ve Güvenlik

Apple Bul Ağı, gelişmiş şifreleme kullanarak 30W Powerbank 18000 mAh'inizin konumunu, Apple veya Fresh 'n Rebel B.V. dahil hiç kimsenin görememesini sağlar. Sahibinden ayrılmış herhangi bir Apple Bul ağı aksesuarının zaman içinde sizinle birlikte hareket ettiği görülürse, bilgilendirilirsiniz.

### Sıfırlama

*30W Powerbank 18000 mAh'i Apple Bul uygulamasından kaldırın:*

- Apple Bul uygulamasını açın ve "Nesneler" sekmesini seçin.
- Listeden 30W Powerbank 18000 mAh'inizi seçin.
- Kayıp Nesne devre dışı olduğundan emin olun.
- Ekranın en altına kaydırın ve "Nesneyi Kaldır" seçeneğine dokunun.
- Bir özet penceresi açılır; onaylamak için "Kaldır"a dokunun.

*30W Powerbank 18000 mAh'inizi sıfırlama:*

Öncelikle, ürünü Apple Bul uygulamasından kaldırın. Cihaz bip sesi çıkarır. 30W Powerbank 18000 mAh'i Apple Bul uygulamasından kaldırdıktan sonra, bir kez dokunup bırakın ve ardından 30W Powerbank 18000 mAh'in fonksiyon düğmesine zil sesi duyana kadar 8 saniye boyunca basılı tutun. Fabrika ayarlarına sıfırlamayı tamamlamak için düğmeyi bırakın. Cihaz artık yeniden eşleştirilebilir.

**Low Current Mode:** Pil %5 veya altına düştüğünde ilk LED yanıp söner. Pil %5 veya altına düştüğünde Find işlevleri, powerbank yeniden şarj edilene kadar kullanılamayabilir.

## DK - APPLE FIND MIN PÅ APPLE-ENHEDER

### Første gangs opsætning

1. Tænd enheden ved at trykke på knappen i 3 sekunder.
2. Åbn **Find min**-appen på din telefon.
3. Tryk på **Genstande**, og vælg **+**.
4. Tryk på **Andengenstand**.
5. Vælg **FnR 2PB18300**, og tryk på **Opret forbindelse**.
6. Giv produktet et navn og tilføj en emoji.

### Knapbetjening

**Enheden går i parringstilstand igen:** Når du fjerner enheden i appen, afgiver den et bip og går igen i parringstilstand i 10 minutter. Hvis du vil parre igen efter denne periode, skal du holde enhedsknappen nede i 3 sekunder. Når du har hørt et bip, kan du parre igen.

**Sluk:** Hold knappen nede i 5 sekunder. Enheden afgiver to bip og slukker.

### Indstillinger og enhedsbetjening

**Find din 30W Powerbank 18000 mAh, når den er i nærheden**

- Åbn Apple Find min-app, og vælg fanen "Genstande".
- Tryk på din 30W Powerbank 18000 mAh på listen.
- Tryk på "Afspil lyd" for at få din 30W Powerbank 18000 mAh til at bippe.
- Tryk på "Stop lyd" for at stoppe lyden.

**Find din 30W Powerbank 18000 mAh på et kort.**

- Åbn Apple Find min-app, og vælg fanen "Genstande".
- Tryk på din 30W Powerbank 18000 mAh på listen.
- Din Smart Finder-placering vises på kortet med et tidsstempel.
- For at navigere til placeringen skal du trykke på "Vis vej" for at åbne Apple Maps.

### Giv besked, når efterladt

- Åbn Apple Find min-app, og vælg fanen "Genstande".
- Tryk på din 30W Powerbank 18000 mAh på listen.
- Under "Notifikationer" skal du aktivere "Underret, når den efterlades".
- Du modtager en notifikation, når du efterlader din 30W Powerbank 18000 mAh, og den ikke længere er inden for din enheds rækkevidde.

### Giv besked, når fundet

- Under "Notifikationer" skal du aktivere "Underret mig, når fundet".
- Når din 30W Powerbank 18000 mAh bliver registreret af en anden enhed på Find mit netværk, modtager du en besked om dens placering.

**Bemærk:** Giv besked, når enheden kan kun aktiveres, når din 30W Powerbank 18000 mAh er uden for rækkevidde.

### Mistet genstand

- Åbn Apple Find min-app, og vælg fanen "Genstande".
- Tryk på din 30W Powerbank 18000 mAh på listen.
- Under Mistet genstand skal du trykke på Vis kontaktoplysninger.
- En skærm med en beskrivelse af Mistet genstand vises. Tryk på Fortsæt.
- Indtast dit telefonnummer eller din e-mailadresse, og tryk på Næste.
- Du kan indtaste en besked, der vil blive delt med den person, der finder din genstand.
- Tryk på Vis oplysninger for at aktivere Mistet genstand.

**Bemærk:** Når Mistet genstand er aktiveret, aktiveres Giv besked, når fundet automatisk. Når Tilstanden Mistet er aktiveret, er din 30W Powerbank 18000 mAh låst og kan ikke parres med en ny enhed.

### Del objektets placering

- Åbn Apple "Find"-appen, og vælg fanen "Genstande".
- Tryk på din 30W Powerbank 18000 mAh på listen.
- Tryk på "Del lokation for genstand" under "Mistet genstand".
- Der vises en skærm med oplysninger om deling af objektets placering. Tryk på "Fortsæt".
- Der vises et URL-link. Tryk på "Del link" for at dele det mistede objekt.

### Privatliv og sikkerhed

Find mit netværk bruger avanceret kryptering, så ingen andre – heller ikke Apple eller Fresh 'n Rebel B.V. – kan se placeringen af din 30W Powerbank 18000 mAh. Hvis et tilbehør på Find mit netværk, der er adskilt fra sin ejer, ses bevæge sig sammen med dig over tid, får du en besked.

### Nulstil

*Fjern 30W Powerbank 18000 mAh fra Apple Find min-app:*

- Åbn Apple Find min-app, og vælg fanen "Genstande".
- Tryk på din 30W Powerbank 18000 mAh på listen.
- Sørg for, at Mistet genstand er deaktiveret.
- Rul ned til bunden af skærmen, og tryk på Fjern genstand.
- Der åbnes en oversigt. Tryk på Fjern for at bekræfte.

*Nulstil din 30W Powerbank 18000 mAh:*

Fjern først elementet fra Apple Find min-appen. Enheden vil bippe. Når du har fjernet 30W Powerbank 18000 mAh fra Apple Find min-app, skal du trykke en gang på funktionsknappen på 30W Powerbank 18000 mAh og derefter holde den nede i 8 sekunder, indtil du hører en ringetone. Slip knappen for at fuldføre fabriksnulstillingen. Enheden kan nu parres.

**Low Current Mode:** Når batteriet er på 5 % eller derunder, blinker den første LED. Når batteriet er på 5 % eller derunder, kan Find-funktionerne muligvis ikke være tilgængelige, før powerbanken er opladet igen.

## SE - APPLE HITTA MIN PÅ DINA APPLE-ENHETER

### Första installationen

1. Slå på enheten genom att hålla knappen intryckt i 3 sekunder.
2. Öppna appen **Hitta** på din telefon.
3. Tryck på **Föremål** och välj **+**.
4. Tryck på **Annan enhet.**

5. Välj **FnR 2PB18300** och klicka på **Anslut**.
6. Ge produkten ett namn och lägg till en emoji.

### Knappfunktioner

**Enheten går in i parkopplingsläge igen:** När du tar bort enheten i appen piper den och går in i parkopplingsläge igen i 10 minuter. Om du vill para ihop enheten efter den här perioden håller du enhetsknappen intryckt i 3 sekunder. När du hör ett pip kan du para ihop den igen.
**Stäng av:** Håll knappen intryckt i 5 sekunder. Enheten ger ifrån sig 2 pipsignaler och stängs av.

### Inställningar och enhetsanvändning

**Hitta din 30W Powerbank 18000 mAh när du är i närheten**
- Öppna Apple Hitta min-app och välj fliken "Föremål".
- Tryck på din 30W Powerbank 18000 mAh i listan.
- Tryck på "Spela ljud" för att få din 30W Powerbank 18000 mAh att pipa.
- Tryck på "Stäng av ljud" för att stoppa pipsignalerna.

**Hitta din 30W Powerbank 18000 mAh på en karta.**
- Öppna Apple Hitta min-app och välj fliken "Föremål".
- Tryck på din 30W Powerbank 18000 mAh i listan.
- Platsen för din Smart Finder visas på kartan med en tidsstämpel.
- För att navigera till platsen trycker du på "Färdbeskrivning" för att öppna Apple Maps.

### Meddela när du lämnar

- Öppna Apple Hitta min-app och välj fliken "Föremål".
- Tryck på din 30W Powerbank 18000 mAh i listan.
- Under "Notiser" aktiverar du reglaget "Meddela om den lämnas kvar".
- Du får en avisering när du lämnar din 30W Powerbank 18000 mAh och den inte längre är inom räckhåll för din enhet.

### Meddela när den hittas

- Under "Notiser" aktiverar du reglaget "Meddela när den hittas".
- När din 30W Powerbank 18000 mAh upptäcks av en annan enhet i Apple Hitta mitt nätverk får du en avisering om dess plats.

**Obs:** Meddela när den hittas kan bara aktiveras när din 30W Powerbank 18000 mAh är utom räckhåll.

### Förlorat föremål

- Öppna Apple Hitta min-app och välj fliken "Föremål".
- Tryck på din 30W Powerbank 18000 mAh i listan.
- Under Förlorat föremål trycker du på Visa kontaktinfo.
- En skärm med information om Förlorat föremål visas. Tryck på Fortsätt.
- Ange ditt telefonnummer eller din e-postadress och tryck på Nästa.
- Du kan ange ett meddelande som delas med personen som hittar ditt föremål.
- Tryck på Visa information för att slå på Förlorat föremål.

**Obs!** När Förlorat föremål är aktiverat aktiveras Meddela när den hittas automatiskt. När Borttappat läge är aktiverat är din 30W Powerbank 18000 mAh låst och kan inte paras ihop med en ny enhet.

### Dela objektets plats

- Öppna Apple "Hitta"-appen och välj fliken "Föremål".
- Tryck på din 30W Powerbank 18000 mAh i listan.
- Under "Förlorat föremål", tryck på "Dela föremåls plats".
- En skärm med information om delning av objektets plats visas. Tryck på "Fortsätt".
- En URL-länk visas. Tryck på "Dela länk" för att dela det förlorade objektet.

### Sekretess och säkerhet

Apple Hitta Mitt nätverk använder avancerad kryptering för att säkerställa att ingen annan, inte ens Apple eller Fresh 'n Rebel B.V., kan se platsen för din 30W Powerbank 18000 mAh. Om ett Apple Hitta Mitt nätverkstillbehör som är separerat från sin ägare upptäcks röra sig tillsammans med dig under en längre tid får du en avisering.

### Återställning

*Ta bort 30W Powerbank 18000 mAh från Apple Hitta min-app:*
- Öppna Apple Hitta min-app och välj fliken "Föremål".
- Tryck på din 30W Powerbank 18000 mAh i listan.
- Kontrollera att Förlorat föremål är inaktiverat.
- Skrolla längst ned på skärmen och tryck på Ta bort föremål.
- En sammanfattning visas. Tryck på Ta bort för att bekräfta.

*Återställ din 30W Powerbank 18000 mAh:*
Ta först bort objektet från Apple Hitta min-app. Enheten piper. När du har tagit bort 30W Powerbank 18000 mAh från Apple Hitta min-app trycker du en gång på och håller funktionsknappen på 30W Powerbank 18000 mAh intryckt i 8 sekunder tills du hör en ringsignal. Släpp knappen för att slutföra fabriksåterställningen. Enheten kan nu paras ihop.

**Low Current Mode:** När batteriet är på 5 % eller lägre blinkar den första LED-lampan. När batteriet är på 5 % eller lägre kan Find-funktionerna vara otillgängliga tills powerbanken har laddats igen.

## FI - APPLEN ETSI APPLE-LAITTEISSA

### Ensimmäinen käyttöönotto

1. Kytke laite päälle painamalla painiketta 3 sekunnin ajan.
2. Avaa puhelimessasi **Etsi**-sovellus.
3. Valitse **Kohteet** ja napauta **+**.
4. Valitse **Muu kohde**.
5. Valitse **FnR 2PB18300** ja napauta **Yhdistä**.
6. Anna tuotteelle nimi ja lisää emoji-kuvake.

### Painikkeen käyttö

**Laite siirtyy uudelleen pariliitostilaan:** un poistat laitteen sovelluksesta, laite piippaa ja siirtyy uudelleen pariliitostilaan 10 minuutin ajaksi.
Jos haluat muodostaa pariliitoksen tämän ajan jälkeen, paina laitteen painiketta pitkään 3 sekunnin ajan. Kun kuulet piippauksen, voit muodostaa pariliitoksen uudelleen.
**Virran katkaiseminen:** Paina painiketta 5 sekuntia. Laite antaa kaksi äänimerkkiä ja sammuu.

### Asetukset ja laitteen käyttö

**Paikanna 30W Powerbank 18000 mAh -laitteesi, kun se on lähellä.**
- Avaa Applen Etsi-sovellus ja valitse "Esineet"-välilehti.
- Napauta luettelosta 30W Powerbank 18000 mAh -laitettasi.
- Napauta "Toista äänimerkki", jotta 30W Powerbank 18000 mAh -laitteesi antaa äänimerkin.
- Napauta "Lopeta äänimerkki" lopettaaksesi äänimerkit.

**Paikanna 30W Powerbank 18000 mAh -laitteesi kartalla.**
- Avaa Applen Etsi-sovellus ja valitse "Esineet"-välilehti.
- Napauta luettelosta 30W Powerbank 18000 mAh -laitettasi.
- Smart Finder -laitteesi sijainti näkyy kartalla aikaleiman kanssa.
- Siirtyäksesi sijaintiin napauta "Reittiohjeet" avataksesi Apple Mapsin.

### Ilmoita, kun unohtuu

- Avaa Applen Etsi-sovellus ja valitse "Esineet"-välilehti.
- Napauta luettelosta 30W Powerbank 18000 mAh -laitettasi.
- Ota Ilmoitukset-kohdassa käyttöön Ilmoita, kun unohtuu -kytkin.
- Saat ilmoituksen, kun unohdat 30W Powerbank 18000 mAh -laitteesi ja se on laitteesi kantaman ulkopuolella.

### Ilmoita, kun löydetty

- Ota Ilmoitukset-kohdassa käyttöön Ilmoita, kun löydetty -kytkin.
- Kun jokin muu Etsi-verkoston laite havaitsee 30W Powerbank 18000 mAh -laitteesi, saat ilmoituksen sen sijainnista.

**Huomautus:** Ilmoita, kun löydetty -toiminto voidaan ottaa käyttöön vain, kun 30W Powerbank 18000 mAh -laitteesi on kantaman ulkopuolella.

### Kadonnut esine

- Avaa Applen Etsi-sovellus ja valitse Kohteet-välilehti.
- Napauta luettelosta 30W Powerbank 18000 mAh -laitettasi.
- Napauta Kadonnut esine -kohdassa Näytä yhteystiedot.
- Kadonnut-tilaa koskeva näyttö avautuu. Napauta Jatka.
- Anna puhelinnumerosi tai sähköpostiosoitteesi ja napauta Seuraava.
- Voit kirjoittaa viestin, joka näytetään henkilölle, joka löytää tuotteesi.
- Ota Kadonnut esine käyttöön napauttamalla Näytä tiedot.

**Huomautus:** Kun kadonnut-tila on käytössä, Ilmoita, kun löydetty -toiminto on automaattisesti käytössä. Kun kadonnut-tila on käytössä, 30W Powerbank 18000 mAh -laitteesi on lukittu, eikä sitä voi pariliittää uuteen laitteeseen.

### Jaa kohteen sijainti

- Avaa Applen "Etsi"-sovellus ja valitse "Esineet"-välilehti.
- Napauta listasta 30W Powerbank 18000 mAh -laitettasi.
- Napauta "Kadonnut esine" -kohdassa "Jaa esineen sijainti".
- Näyttöön tulee tietoa kohteen sijainnin jakamisesta. Napauta "Jatka".
- Näyttöön tulee URL-linkki. Napauta "Jaa linkki" jakaaksesi kadonneen kohteen.

### Tietosuoja ja turvallisuus

Applen Etsi-verkosto käyttää kehittynyttä salausta varmistaakseen, ettei kukaan muu – ei edes Apple tai Fresh 'n Rebel B.V. – voi nähdä 30W Powerbank 18000 mAh -laitteesi sijaintia. Jos jokin omistajastaan erossa oleva Applen Etsi-verkoston lisälaite havaitaan liikkuvan mukanasi pidemmän aikaa, saat ilmoituksen.

### Nollaus

*Poista 30W Powerbank 18000 mAh Applen Etsi-sovelluksesta:*
- Avaa Applen Etsi-sovellus ja valitse esine-välilehti.
- Napauta luettelosta 30W Powerbank 18000 mAh -laitettasi.
- Varmista, että kadonnut esine -tila on poistettu käytöstä.
- Vieritä näytön alareunaan ja napauta Poista esine.
- Yhteenveto avautuu. Vahvista napauttamalla Poista.

*Nollaa 30W Powerbank 18000 mAh -laitteesi:*
Poista ensin kohde Applen Etsi-sovelluksesta. Laite piippaa.
Kun olet poistanut 30W Powerbank 18000 mAh -laitteen Applen Etsi-sovelluksesta, napauta 30W Powerbank 18000 mAh -laitteen toimintopainiketta kerran ja paina sitä sitten pitkään, 8 sekunnin ajan, kunnes kuulet soittoäänen. Vapauta painike viimeistelläksesi tehdasasetusten palautuksen. Laite voidaan nyt pariliittää uudelleen.

**Low Current Mode:** Kun akun varaus on 5 % tai vähemmän, ensimmäinen LED vilkkuu. Kun akun varaus on 5 % tai vähemmän, Find-toiminnot eivät välttämättä ole käytettävissä ennen kuin powerbank on ladattu uudelleen.

## NO - APPLE HVOR ER? PÅ APPLE-ENHETER

### Førstegangsoppsett

1. Slå på enheten ved å trykke på knappen i 3 sekunder.
2. Åpne **Finn**-appen på telefonen.
3. Trykk på **Gjenstander** og velg **+**.
4. Trykk på **Annen gjenstand**.
5. Velg **FnR 2PB18300** og trykk på **Koble til**.
6. Gi produktet et navn og legg til en emoji.

### Bruk av knappen

**Enheten går inn i paringsmodus igjen:** Etter at du har fjernet enheten fra appen, vil den pipe og gå inn i paringsmodus igjen i 10 minutter. Hvis du vil pare etter denne perioden, holder du enhetsknappen inne i 3 sekunder. Når du hører et pip, kan du pare på nytt.
**Slå av:** Hold knappen inne i 5 sekunder. Enheten gir fra seg to pip og slår seg av.

### Innstillinger og bruk av enheten

**Finn 30W Powerbank 18000 mAh når den er i nærheten**
- Åpne Apple Hvor er-appen og velg fanen «Objekter».
- Trykk på 30W Powerbank 18000 mAh i listen.
- Trykk på «Spill lyd» for å få 30W Powerbank 18000 mAh til å pipe.
- Trykk på «Stopp lyd» for å stoppe pipelydene.

**Finn 30W Powerbank 18000 mAh på kartet.**
- Åpne Apple Hvor er-appen og velg fanen «Objekter».
- Trykk på 30W Powerbank 18000 mAh i listen.
- Plasseringen til Smart Finder-en din vises på kartet med et tidsstempel.
- For å navigere til stedet trykker du på «Veibeskrivelse» for å åpne Apple Maps.

### Varsle hvis gjenglemt

- Åpne Apple Hvor er-appen og velg fanen «Objekter».
- Trykk på 30W Powerbank 18000 mAh i listen.
- Under «Varslinger» aktiverer du vekselknappen «Varsle hvis gjenglemt».
- Du mottar et varsel når du legger igjen 30W Powerbank 18000 mAh, og den ikke lenger er innenfor rekkevidde av enheten din.

### Varsle meg når funnet

- Under «Varslinger» aktiverer du vekselknappen «Varsle meg når funnet».
- Når 30W Powerbank 18000 mAh blir oppdaget av en annen Find My network-enhet, mottar du et varsel om plasseringen.

**Merk:** Varsle meg når funnet kan bare aktiveres når 30W Powerbank 18000 mAh er utenfor rekkevidde.

### Mistet objekt

- Åpne Apple Hvor er-appen og velg fanen «Objekter».
- Trykk på 30W Powerbank 18000 mAh i listen.
- Under Mistet objekt trykker du på Vis kontaktinformasjon.
- Et vindu med informasjon om Mistet modus vises. Trykk på Fortsett.
- Skriv inn telefonnummeret eller e-postadressen din, og trykk på Neste.
- Du kan skrive inn en melding som blir delt med personen som finner objektet ditt.
- Trykk på Vis informasjon for å slå på Mistet objekt.

**Merk:** Når Mistet objekt er aktivert, aktiveres Varsle meg når funnet automatisk. Når Mistet modus er aktivert, er 30W Powerbank 18000 mAh låst og kan ikke pares med en ny enhet.

### Del objektets plassering

- Åpne Apple Hvor er-appen og velg fanen "Objekter".
- Trykk på din 30W Powerbank 18000 mAh i listen.
- Under "Mistet objekt", trykk på "Del objektets posisjon".
- Det vises en skjerm med informasjon om deling av objektets plassering. Trykk på "Fortsett".
- En URL-lenke vises. Trykk på "Del lenke" for å dele det mistede objektet.

### Personvern og sikkerhet

Apple Find My network bruker avansert kryptering for å sikre at ingen andre, heller ikke Apple eller Fresh 'n Rebel B.V., kan se plasseringen til 30W Powerbank 18000 mAh. Hvis et Apple Find My network-tilbehør som er adskilt fra eieren sin, blir registrert i bevegelse sammen med deg over tid, får du et varsel.

### Tilbakestill

*Fjern 30W Powerbank 18000 mAh fra Apple Hvor er -appen:*
- Åpne Apple Hvor er-appen og velg fanen «Objekter».
- Trykk på 30W Powerbank 18000 mAh i listen.
- Sørg for at Mistet objekt er deaktivert.
- Bla til bunnen av skjermen og trykk på Fjern objekt.
- Et sammendrag åpnes. Trykk på Fjern for å bekrefte.

*Tilbakestill 30W Powerbank 18000 mAh:*
Fjern først objektet fra Apple Hvor er-appen. Enheten vil pipe. Etter at du har fjernet 30W Powerbank 18000 mAh fra Apple Hvor er-appen, trykker du en gang på funksjonsknappen på 30W Powerbank 18000 mAh og holder den deretter inne i 8 sekunder, til du hører en ringetone. Slipp knappen for å fullføre tilbakestillingen til fabrikkinnstillinger. Enheten kan nå pares.

**Low Current Mode:** Når batterinivået er 5 % eller lavere, blinker den første LED-en. Når batterinivået er 5 % eller lavere, kan Find-funksjonene være utilgjengelige til powerbanken er ladet igjen.

## Google's Find Hub

### EN - Google's Find Hub

### Specifications

Find Hub enabled (built into 30W Powerbank 18000 mAh), Bluetooth 5.4, built-in speaker for beeping sounds, rechargeable battery, working voltage 3.1V – 4.4V.

**System requirements and compatibility:** Phone or tablet running Android™ 9 or above with Google Play Services installed, a Google Account, the Google's Find Hub app, Bluetooth and internet connection. To use the Find Hub app to locate this item, the latest version of Android is recommended. Find Hub network requires location services and Bluetooth to be turned on. Requires cell service or internet connection. Works on Android 9+ on select devices and in certain countries for age-eligible users.

**Getting Started**
**IMPORTANT: Make sure your device's Bluetooth is turned on and you are connected to internet!**

1. Search for "Find Hub" app on Google Play. Custom language versions are available for many different countries.
2. Install the app or tap to "Update".
3. Tap "Open"or tap on the Find Hub app icon on your device.
4. Log in to the Find Hub page with your Google Account.
5. Review and accept the terms and tap "Continue".
6. Long press the device button for 3 seconds to power on your 30W Powerbank 18000 mAh. You will hear a chime.
7. Place the 30W Powerbank 18000 mAh next to your device.
8. Wait for the 30W Powerbank 18000 mAh pop-up to appear on your device and follow the instructions on the screen to complete the setup.
9. After the setup, you can locate your 30W Powerbank 18000 mAh in the Find Hub app.

*If the pop-up in step 8 does not appear, please try the following:*
Make sure you are connected to the internet
Turn Bluetooth ON: Settings > Connections > Bluetooth ON.
Turn Location ON: Settings > Location > Location ON.
Turn Scan for nearby devices ON: Settings > Google > Devices > Scan for nearby devices ON.

*If the 30W Powerbank 18000 mAh is not added to the Find Hub app within 10 minutes after powering it on, it will automatically power off again. Repeat step 6 to 8 if that happens.*

**Change name and pictogram**
- Open the Find Hub app and tap on your 30W Powerbank 18000 mAh.
- Tap on the gear icon to access the settings.
- Tap on the pencil icon to change the name of the 30W Powerbank 18000 mAh.
- Tap on the triangle to change the category pictogram. The selected pictogram will be the one displayed on the map.

**Locate your 30W Powerbank 18000 mAh when nearby**
- Open the Find Hub app and tap on your 30W Powerbank 18000 mAh.
- Tap Play Sound to make your 30W Powerbank 18000 mAh beep.
- Tap Stop Sound to stop the beeps.
- If the 30W Powerbank 18000 mAh is within 10 meters near you, you can get a shape that fills in as you get closer to your 30W Powerbank 18000 mAh: Tap Find nearby.

**Locate your 30W Powerbank 18000 mAh on a map**
- Open the Find Hub app and tap on your 30W Powerbank 18000 mAh.
- You can see your 30W Powerbank 18000 mAh location on a map. Zoom in or out to get more details.
- If your 30W Powerbank 18000 mAh is not near you, tap Get directions to find your way to it.
- The radius displayed around the location pin is an indication of the location accuracy.
- If your 30W Powerbank 18000 mAh current location can not be found, you may still find its last known location, if available.

**Mark your 30W Powerbank 18000 mAh as lost**
- Open the Find Hub app and tap on your 30W Powerbank 18000 mAh.
- If your 30W Powerbank 18000 mAh is not near you, tap Mark as lost.
- Fill in your contact details. You may enter a message that will be shared with the person that finds your item.
- Tap Mark as lost.

**Privacy and Security**
Your device location data is stored safely, meaning that only you can see it. Google can never view or access it. Only you can see where your items have been and currently are. With the Find Hub app, Google does not use or share your data. The information you share about yourself and your devices is 100% confidential. Find Hub is built to deter unwanted tracking. If your Android phone notices an unfamiliar device moving with you, you will receive a notification. View the unknown device on a map, ring it to find it by sound, or get further help.

**Reset your 30W Powerbank 18000 mAh**
Remove the 30W Powerbank 18000 mAh from the Find Hub app:
- Open the Find Hub app and tap on your 30W Powerbank 18000 mAh.
- Tap on the gear icon to access the settings.
- Tap on Remove device and follow the instructions on the screen.

*Reset your 30W Powerbank 18000 mAh: After removing the 30W Powerbank 18000 mAh from the Find Hub app, single tap and long press the 30W Powerbank 18000 mAh function button for 8 seconds until you hear a ringing chime. The 30W Powerbank 18000 mAh is now reset and ready to be paired to a new Google Account. To turn your 30W Powerbank 18000 mAh off, Long press function button for 5 seconds. The device will play 2 beeps and will turn off.*

## NL - Google's Find Hub

### Specificaties
Find Hub ingeschakeld (ingebouwd in de 30W Powerbank 18000 mAh), Bluetooth 5.4, ingebouwde speaker voor pieptonen, oplaadbare batterij, werkspanning 3.1V ~ 4.4V.

**Systeemvereisten en compatibiliteit:** Telefoon of tablet met Android™ 9 of hoger waarop Google Play Services is geïnstalleerd, een Google-account, de Find Hub-app van Google, Bluetooth en een internetverbinding. Om dit item met de Find Hub-app terug te vinden, wordt de nieuwste versie van Android aanbevolen. Voor het Find Hub-netwerk moeten locatievoorzieningen en Bluetooth zijn ingeschakeld. Hiervoor is mobiele dekking of een internetverbinding vereist. Werkt op Android 9+ op geselecteerde apparaten en in bepaalde landen, voor gebruikers die aan de leeftijdseisen voldoen.

**Aan de slag**
**BELANGRIJK: Zorg ervoor dat Bluetooth op uw apparaat is ingeschakeld en dat u met internet bent verbonden!**

1. Zoek naar de app "Find Hub" op Google Play. Voor veel verschillende landen zijn aangepaste taalversies beschikbaar.
2. Installeer de app of tik op 'Bijwerken'.
3. Tik op 'Openen' of tik op het Find Hub-app-pictogram op je apparaat.
4. Log in op de Find Hub-pagina met je Google-account.
5. Lees de voorwaarden, ga ermee akkoord en tik op 'Doorgaan'.
6. Houd de knop op het apparaat 3 seconden ingedrukt om je 30W Powerbank 18000 mAh in te schakelen. Je hoort een beltoon.
7. Plaats de 30W Powerbank 18000 mAh naast je apparaat.
8. Wacht tot de pop-up van de 30W Powerbank 18000 mAh op je apparaat verschijnt en volg de instructies op het scherm om de installatie af te ronden.
9. Na de installatie kun je je 30W Powerbank 18000 mAh terugvinden in de Find Hub-app.

*Als het pop-upvenster in stap 8 niet verschijnt, probeer dan het volgende:*
Zorg ervoor dat u verbonden bent met internet.
Schakel Bluetooth in: Instellingen > Verbindingen > Bluetooth AAN.
Schakel Locatie in: Instellingen > Locatie > Locatie AAN.Schakel 'Scannen naar apparaten in de buurt' in: Instellingen > Google > Apparaten > Scannen naar apparaten in de buurt AAN.

*Als de 30W Powerbank 18000 mAh niet binnen 10 minuten na het inschakelen aan de Android Find Hub-app wordt toegevoegd, schakelt deze automatisch weer uit. Herhaal in dat geval stap 6 tot en met 8.*

**Naam en pictogram wijzigen**
- Open de Android Find Hub-app en tik op uw 30W Powerbank 18000 mAh.
- Tik op het tandwielpictogram om de instellingen te openen.
- Tik op het potloodpictogram om de naam van de 30W Powerbank 18000 mAh te wijzigen.
- Tik op de driehoek om het categoriepictogram te wijzigen. Het geselecteerde pictogram wordt op de kaart weergegeven.

**Zoek uw 30W Powerbank 18000 mAh als u in de buurt bent.**
- Open de Android Find Hub-app en tik op uw 30W Powerbank 18000 mAh.
- Tik op 'Geluid afspelen' om uw 30W Powerbank 18000 mAh een pieptoon te laten geven
- Tik op 'Stop geluid' om de pieptonen te stoppen.
- Als de 30W Powerbank 18000 mAh zich binnen 10 meter van u bevindt, vult de vorm zich naarmate u dichterbij komt. Tik op 'In de buurt zoeken'.

**Vind uw 30W Powerbank 18000 mAh op een kaart**
- Open de Android Find Hub-app en tik op uw 30W Powerbank 18000 mAh.
- U kunt de locatie van uw 30W Powerbank 18000 mAh op een kaart bekijken. Zoom in of uit voor meer details.
- Als uw 30W Powerbank 18000 mAh niet in de buurt is, tik dan op 'Routebeschrijving' om de weg ernaartoe te vinden.
- De straal die rond de locatiepin wordt weergegeven, geeft de nauwkeurigheid van de locatie aan.
- Als de huidige locatie van uw 30W Powerbank 18000 mAh niet kan worden gevonden, kunt u mogelijk nog steeds de laatst bekende locatie achterhalen, als deze beschikbaar is.

**Markeer uw 30W Powerbank 18000 mAh als verloren.**
- Open de Android Find Hub-app en tik op uw 30W Powerbank 18000 mAh.
- Als uw 30W Powerbank 18000 mAh niet in de buurt is, tikt u op 'Als verloren markeren'.
- Vul uw contactgegevens in. U kunt een bericht invoeren dat wordt gedeeld met de persoon die uw voorwerp vindt.
- Tik op "Als verloren markeren".

**Privacy en beveiliging**
Uw locatiegegevens zijn end-to-end versleuteld. Dit betekent dat Google ze nooit kan inzien of openen. Alleen u kunt zien waar uw spullen zijn geweest en waar ze zich nu bevinden. Bij gebruik van de Find Hub-app gebruikt of deelt Google uw gegevens niet. De informatie die u over uzelf en uw apparaten deelt, blijft vertrouwelijk. Find Hub is ontworpen om ongewenste tracking te voorkomen. Als uw Android-telefoon merkt dat een onbekend apparaat met u meebeweegt, ontvangt u een melding. Bekijk het onbekende apparaat op de kaart, laat het een geluid afspelen om het terug te vinden of vraag om extra hulp.

**Uw 30W Powerbank 18000 mAh resetten**
Verwijder de 30W Powerbank 18000 mAh uit de Find Hub-app:
- Open de Find Hub-app en tik op uw 30W Powerbank 18000 mAh.
- Tik op het tandwielpictogram om de instellingen te openen.
- Tik op 'Apparaat verwijderen' en volg de instructies op het scherm.

*Reset je 30W Powerbank 18000 mAh: nadat je de 30W Powerbank 18000 mAh uit de Find Hub-app hebt verwijderd, tik je één keer op de functietoets van de 30W Powerbank 18000 mAh en houd je de functietoets 8 seconden ingedrukt, totdat je een beltoon hoort. De 30W Powerbank 18000 mAh is nu gereset en klaar om te worden gekoppeld aan een nieuw Google-account. Om je 30W Powerbank 18000 mAh uit te schakelen, houd je de functietoets 5 seconden ingedrukt. Het apparaat geeft twee pieptonen en schakelt vervolgens uit.*

## DE - Google's Find Hub

### Spezifikationen
Find Hub-fähig (integriert in die 30W Powerbank 18000 mAh), Bluetooth 5.4, integrierter lautsprecher für Pieptöne, wiederaufladbarer Akku, Betriebsspannung 3.1 V ~ 4.4 V.

**Systemvoraussetzungen und Kompatibilität:** Smartphone oder Tablet mit Android™ 9 oder höher, mit installierten Google Play Diensten, einem Google Konto, der Find Hub-App von Google, Bluetooth und einer Internetverbindung. Um dieses Gerät mit der Find Hub-App zu orten, wird die jeweils neueste Android-Version empfohlen. Damit das Find Hub-Netzwerk funktioniert, müssen Standortdienste und Bluetooth aktiviert sein. Erfordert eine Mobilfunkverbindung oder eine Internetverbindung. Funktioniert ab Android 9 auf ausgewählten Geräten und in bestimmten Ländern für altersberechtigte Nutzer.

**Erste Schritte**
**WICHTIG: Stellen Sie sicher, dass Bluetooth auf Ihrem Gerät aktiviert ist und Sie mit dem Internet verbunden sind!**

1. Suche in Google Play nach der „Find Hub"-App. Für viele verschiedene Länder sind angepasste Sprachversionen erhältlich.
2. Installiere die App oder tippe auf „Aktualisieren".
3. Tippe auf „Öffnen" oder auf das „Find Hub"-App-Symbol auf deinem Gerät.
4. Melde dich auf der Find Hub-Seite mit deinem Google Konto an.
5. Lies dir die Bedingungen durch, akzeptiere sie und tippe auf „Weiter".
6. Halte die Gerätetaste 3 Sekunden lang gedrückt, um deine 30W Powerbank 18000 mAh einzuschalten. Du hörst einen Signalton.
7. Lege die 30W Powerbank 18000 mAh neben dein Gerät.
8. Warte, bis das Pop-up „30W Powerbank 18000 mAh" auf deinem Gerät erscheint, und folge dann den Anweisungen auf dem Bildschirm, um die Einrichtung abzuschließen.
9. Nach der Einrichtung kannst du deine 30W Powerbank 18000 mAh in der Find Hub-App orten.

*Falls das Pop-up in Schritt 8 nicht erscheint, versuchen Sie bitte Folgendes:*
Stellen Sie sicher, dass Sie mit dem Internet verbunden sind
Schalten Sie Bluetooth EIN: Einstellungen > Verbindungen > Bluetooth EIN. Standort EIN schalten: Einstellungen > Standort > Standort EIN. Aktivieren Sie „Nach Geräten in der Nähe suchen": Einstellungen > Google > Geräte > Nach Geräten in der Nähe suchen EIN.

*Wenn die 30W Powerbank 18000 mAh nicht innerhalb von 10 Minuten nach dem Einschalten zur Android Find Hub App hinzugefügt wird, schaltet sie sich automatisch wieder aus. Wiederholen Sie die Schritte 6 bis 8, falls dies passiert.*

**Name und Piktogramm ändern**
- Öffnen Sie die Android Find Hub App und tippen Sie auf Ihre 30W Powerbank 18000 mAh.
- Tippen Sie auf das Zahnradsymbol, um zu den Einstellungen zu gelangen.
- Tippen Sie auf das Stiftsymbol, um den Namen der 30W Powerbank 18000 mAh zu ändern.
- Tippen Sie auf das Dreieck, um das Kategorie-Piktogramm zu ändern. Das ausgewählte Piktogramm wird auf der Karte angezeigt.

**Lokalisieren Sie Ihre 30W Powerbank 18000 mAh in der Nähe.**
- Öffnen Sie die Android Find Hub App und tippen Sie auf Ihre 30W Powerbank 18000 mAh.
- Tippen Sie auf „Ton abspielen", damit Ihre 30W Powerbank 18000 mAh einen Piepton ausgibt.
- Tippen Sie auf „Ton stoppen", um die Pieptöne zu beenden.
- Wenn sich die 30W Powerbank 18000 mAh in einem Umkreis von 10 Metern um Sie befindet, wird eine Form angezeigt, die sich füllt, je näher Sie Ihrer 30W Powerbank 18000 mAh kommen. Tippen Sie auf „In der Nähe suchen".

**Lokalisieren Sie Ihre 30W Powerbank 18000 mAh auf einer Karte**
- Öffnen Sie die Android Find Hub App und tippen Sie auf Ihre 30W Powerbank 18000 mAh.
- Sie können den Standort Ihrer 30W Powerbank 18000 mAh auf einer Karte sehen. Zoomen Sie hinein oder heraus, um mehr Details zu erhalten.
- Falls sich Ihre 30W Powerbank 18000 mAh nicht in Ihrer Nähe befindet, tippen Sie auf „Wegbeschreibung", um den Weg dorthin zu finden.
- Der um die Standortnadel angezeigte Radius zeigt die Genauigkeit ihres Standortes an.
- Falls der aktuelle Standort Ihrer 30W Powerbank 18000 mAh nicht gefunden werden kann, können Sie möglicherweise ihren zuletzt bekannten Standort sehen.

**Markieren Sie Ihre 30W Powerbank 18000 mAh als verloren**
- Öffnen Sie die Android Find Hub App und tippen Sie auf Ihre 30W Powerbank 18000 mAh.
- Wenn sich Ihre 30W Powerbank 18000 mAh nicht in Ihrer Nähe befindet, tippen Sie auf „Als verloren markieren".
- Geben Sie Ihre Kontaktdaten ein. Sie können eine Nachricht eingeben, die an die Person weitergeleitet wird, die Ihren Gegenstand findet.
- Tippen Sie auf „Als verloren markieren".

**Datenschutz und Sicherheit**
Ihre Standortdaten sind Ende-zu-Ende-verschlüsselt, das heißt, Google kann sie weder einsehen noch darauf zugreifen. Nur Sie können sehen, wo sich Ihre Gegenstände früher befanden und wo sie sich jetzt befinden. In der Find Hub App nutzt oder teilt Google Ihre Daten nicht. Die Informationen, die Sie über sich selbst und Ihre Geräte mitteilen, bleiben vertraulich. Find Hub wurde entwickelt, um unerwünschtes Tracking zu verhindern. Wenn Ihr Android-Smartphone ein unbekanntes Gerät erkennt, das sich mit Ihnen mitbewegt, erhalten Sie eine Benachrichtigung. Sehen Sie sich das unbekannte Gerät auf einer Karte an, lassen Sie es klingeln, um es akustisch zu finden, oder holen Sie sich zusätzliche Hilfe.

**Setzen Sie Ihre 30W Powerbank 18000 mAh zurück.**
Entfernen Sie die 30W Powerbank 18000 mAh aus der Find Hub App:
- Öffnen Sie die Find Hub App und tippen Sie auf Ihre 30W Powerbank 18000 mAh.
- Tippen Sie auf das Zahnradsymbol, um zu den Einstellungen zu gelangen.
- Tippen Sie auf „Gerät entfernen" und folgen Sie den Anweisungen auf dem Bildschirm.

*Setze deine 30W Powerbank 18000 mAh zurück: Nachdem du die 30W Powerbank 18000 mAh aus der Find Hub-App entfernt hast, tippe einmal auf die Funktionstaste deiner 30W Powerbank 18000 mAh und halte sie dann 8 Sekunden lang gedrückt, bis du einen Klingelton hörst. Die 30W Powerbank 18000 mAh ist jetzt zurückgesetzt und bereit, mit einem neuen Google Konto gekoppelt zu werden. Um deine 30W Powerbank 18000 mAh auszuschalten, halte einfach die Funktionstaste 5 Sekunden lang gedrückt. Das Gerät gibt zwei Pieptöne von sich und schaltet sich dann aus.*

## IT - Google Find Hub

### Specifiche tecniche
Funzione Find Hub integrata (30W Powerbank 18000 mAh), Bluetooth 5.4, altoparlante integrato per i segnali acustici, batteria ricaricabile, tensione di funzionamento 3.1 V ~ 4.4 V.

**Requisiti di sistema e compatibilità:** telefono o tablet con Android™ 9 o versioni successive, con Google Play Services installato, un account Google, l'app Google Find Hub, Bluetooth e connessione a Internet. Per usare l'app Find Hub per trovare questo oggetto, ti consigliamo di avere la versione più recente di Android. La rete Find Hub richiede che i servizi di localizzazione e il Bluetooth siano attivi. Richiede copertura cellulare o una connessione Internet. Funziona con Android 9 o versioni successive, su alcuni dispositivi e in determinati Paesi, per utenti che soddisfano i requisiti di età.

**Guida rapida**
**IMPORTANTE: assicurati che il Bluetooth del dispositivo sia attivo e che tu sia connesso a Internet!**

1. Cerca l'app "Find Hub" su Google Play. È disponibile una versione localizzata per molti Paesi.
2. Installa l'app o tocca "Aggiorna".
3. Tocca "Apri" o l'icona dell'app Find Hub sul tuo dispositivo.
4. Accedi alla pagina Find Hub con il tuo account Google.
5. Leggi e accetta i termini, poi tocca "Continua".
6. Tieni premuto il pulsante del dispositivo per 3 secondi per accendere il tuo 30W Powerbank 18000 mAh. Sentirai un segnale acustico.
7. Posiziona il 30W Powerbank 18000 mAh accanto al tuo dispositivo.
8. Attendi che sul tuo dispositivo compaia il pop-up "30W Powerbank 18000 mAh" e segui le istruzioni sullo schermo per completare la configurazione.
9. Dopo la configurazione, puoi localizzare il tuo 30W Powerbank 18000 mAh nell'app Find Hub.

*Se il pop-up al passaggio 8 non viene visualizzato, prova quanto segue:*
Assicurati di essere connesso a Internet
Attiva il Bluetooth: Impostazioni > Connessioni > Bluetooth ATTIVO.
Attiva la Posizione: Impostazioni > Posizione > POSIZIONE ATTIVA.Attiva

la scansione dei dispositivi nelle vicinanze: Impostazioni > Google > Dispositivi > Scansione dispositivi nelle vicinanze ATTIVA.

*Se il 30W Powerbank 18000 mAh non viene aggiunto all'app Android Find Hub entro 10 minuti dall'accensione, l'Accumulatore di energia si spegnerà automaticamente. In tal caso, ripeti i passaggi da 6 a 8.*

**Modifica nome e pittogramma**

- Apri l'app Android Find Hub e clicca sul tuo Accumulatore di energia 30W Powerbank 18000 mAh.
- Clicca sull'icona a forma di ingranaggio per accedere alle impostazioni.
- Clicca sull'icona della matita per modificare il nome del tuo 30W Powerbank 18000 mAh.
- Clicca sull'icona a forma di triangolo per cambiare il pittogramma della categoria. Il pittogramma selezionato sarà quello visualizzato sulla mappa.

**Trova il tuo Accumulatore di energia 30W Powerbank 18000 mAh quando è vicino a te**

- Apri l'app Android Find Hub e clicca sul tuo Accumulatore di energia 30W Powerbank 18000 mAh.
- Clicca su "Riproduci suono" affinché il tuo Accumulatore di energia 30W Powerbank 18000 mAh emetta un segnale acustico.
- Clicca su "Interrompi suono" per fermare i segnali acustici.
- Se il 30W Powerbank 18000 mAh si trova entro 10 metri da te, vedrai un'area che si riempie man mano che ti avvicini ad esso: clicca su "Trova nelle vicinanze".

**Individua il tuo Accumulatore di energia 30W Powerbank 18000 mAh su una mappa**

- Apri l'app Android Find Hub e clicca sul tuo Accumulatore di energia 30W Powerbank 18000 mAh.
- Puoi visualizzare la posizione del tuo Accumulatore di energia 30W Powerbank 18000 mAh su una mappa. Ingrandisci o rimpicciolisci per ottenere più dettagli.
- Se il tuo Accumulatore di energia 30W Powerbank 18000 mAh non è vicino a te, per trovarlo clicca su "Indicami come raggiungerlo".
- Il raggio visualizzato attorno al segnaposto indica con precisione la posizione.
- Se non è possibile rilevare la posizione attuale del tuo Accumulatore di energia 30W Powerbank 18000 mAh, potresti comunque visualizzarne l'ultima posizione nota, se disponibile.

**Contrassegna come smarrito il tuo Accumulatore di energia 30W Powerbank 18000 mAh**

- Apri l'app Android Find Hub e clicca sul tuo Accumulatore di energia 30W Powerbank 18000 mAh.
- Se il tuo Accumulatore di energia 30W Powerbank 18000 mAh non è vicino a te, clicca su "Segna come smarrito".
- Inserisci i tuoi recapiti. Puoi anche aggiungere un messaggio, che verrà mostrato alla persona che troverà il tuo articolo.
- Clicca su "Segna come smarrito".

**Privacy e sicurezza**

I tuoi dati di posizione sono protetti tramite crittografia end-to-end: Google non può né visualizzarli né accedere ad essi. Solo tu puoi vedere dove si trovano attualmente i tuoi oggetti e dove sono stati in passato. Se usi l'app Find Hub, Google non utilizza né condivide i tuoi dati. Le informazioni che condividi su di te e sui tuoi dispositivi restano riservate. L'app Find Hub è progettata per prevenire qualsiasi tracciamento indesiderato. Se il tuo telefono Android rileva un dispositivo sconosciuto che si muove insieme a te, riceverai una notifica. Puoi visualizzare il dispositivo sconosciuto su una mappa, farlo suonare per trovarlo grazie al segnale acustico oppure ottenere ulteriore aiuto.

**Ripristina il tuo Powerbank 18000 mAh da 30 W**

Rimuovi il Powerbank 18000 mAh da 30 W dall'app Find Hub:

- Apri l'app Find Hub e clicca sul tuo Powerbank 18000 mAh da 30 W.
- Clicca sull'icona a forma di ingranaggio per accedere alle impostazioni.
- Clicca su "Rimuovi dispositivo" e segui le istruzioni sullo schermo.

*Ripristina il tuo 30W Powerbank 18000 mAh: dopo aver rimosso il 30W Powerbank 18000 mAh dall'app Find Hub, tocca una volta e poi tieni premuto il pulsante funzione del 30W Powerbank 18000 mAh per 8 secondi, finché non senti un segnale acustico. Il 30W Powerbank 18000 mAh è ora ripristinato ed è pronto per essere associato a un nuovo account Google. Per spegnere il tuo 30W Powerbank 18000 mAh, tieni premuto il pulsante funzione per 5 secondi. Il dispositivo emetterà due segnali acustici e poi si spegnerà.*

## ES - Find Hub de Google

### Especificaciones

Find Hub activado (integrado en el 30W Powerbank 18000 mAh), Bluetooth 5.4, altavoz integrado para pitidos, batería recargable, tensión de funcionamiento de 3.1 V a 4.4 V.

**Requisitos del sistema y compatibilidad:** teléfono o tableta con Android™ 9 o superior, con Servicios de Google Play instalados, una cuenta de Google, la app Find Hub de Google, Bluetooth y conexión a Internet. Para utilizar la app Find Hub para localizar este artículo, se recomienda la última versión de Android. La red Find Hub requiere que los servicios de ubicación y el Bluetooth estén activados. Requiere servicio móvil o conexión a Internet. Funciona en Android 9 o superior, en determinados dispositivos y países, para usuarios que cumplan los requisitos de edad.

**Primeros pasos**

**IMPORTANTE: asegúrate de que el Bluetooth de tu dispositivo esté activado y de que estés conectado a Internet.**

1. Busca la app «Find Hub» en Google Play. Las versiones de idioma personalizadas están disponibles para muchos países.
2. Instala la app o toca «Actualizar».
3. Toca «Abrir» o toca el icono de la app Find Hub en tu dispositivo.
4. Inicia sesión en Find Hub con tu cuenta de Google.
5. Lee y acepta los términos y toca «Continuar».
6. Mantén pulsado el botón del dispositivo durante 3 segundos para encender tu 30W Powerbank 18000 mAh. Oirás un tono de confirmación.
7. Coloca el 30W Powerbank 18000 mAh junto a tu dispositivo.
8. Espera a que aparezca en tu dispositivo la ventana emergente del 30W Powerbank 18000 mAh y sigue las instrucciones en pantalla para completar la configuración.
9. Después de la configuración, podrás localizar tu 30W Powerbank 18000 mAh en la app Find Hub.

*Si no aparece la ventana emergente del paso 8, prueba lo siguiente:*
Asegúrate de estar conectado a Internet
Activa el Bluetooth: Ajustes > Conexiones > Bluetooth ACTIVADO. Activa la ubicación: Ajustes > Ubicación > Ubicación ACTIVADA.Activa la opción Buscar dispositivos cercanos: Ajustes > Google > Dispositivos > Buscar dispositivos cercanos ACTIVADO.

*Si tu 30W Powerbank 18000 mAh no se añade a la app Android Find Hub en los 10 minutos posteriores a encenderla, se apagará automáticamente. Repite los pasos 6 a 8 si ocurre.*

**Cambiar el nombre y el pictograma**

- Abre la app Android Find Hub y toca tu 30W Powerbank 18000 mAh.
- Toca el icono del engranaje para acceder a los ajustes.
- Toca el icono del lápiz para cambiar el nombre de tu 30W Powerbank 18000 mAh.
- Toca el triángulo para cambiar el pictograma de la categoría. El pictograma seleccionado será el que se muestre en el mapa.

**Localiza tu 30W Powerbank 18000 mAh cuando esté cerca**

- Abre la app Android Find Hub y toca tu 30W Powerbank 18000 mAh.
- Toca Reproducir sonido para que tu 30W Powerbank 18000 mAh emita un pitido.
- Toca Detener sonido para parar los pitidos.
- Si tu 30W Powerbank 18000 mAh está a menos de 10 metros, verás una figura que se irá rellenando a medida que te acerques a ella. Toca Buscar cerca.

**Localiza tu 30W Powerbank 18000 mAh en un mapa**

- Abre la app Android Find Hub y toca tu 30W Powerbank 18000 mAh.
- Puedes ver la ubicación de tu 30W Powerbank 18000 mAh en un mapa. Acerca o aleja el mapa para ver más detalles.
- Si tu 30W Powerbank 18000 mAh no está cerca, toca «Obtener indicaciones» para llegar hasta ella.
- El radio que se muestra alrededor del marcador de ubicación indica la precisión de la ubicación.
- Si no se puede encontrar la ubicación actual de tu 30W Powerbank 18000 mAh, aún podrás ver su última ubicación conocida, si está disponible.

**Marca tu 30W Powerbank 18000 mAh como perdido**

- Abre la app Android Find Hub y toca tu 30W Powerbank 18000 mAh.
- Si tu 30W Powerbank 18000 mAh no está cerca, toca Marcar como perdido.
- Introduce tus datos de contacto. Puedes introducir un mensaje que se compartirá con la persona que encuentre tu artículo.
- Toca «Marcar como perdido».

**Privacidad y seguridad**

Tus datos de ubicación se cifran de extremo a extremo; así, Google nunca podrá verlos ni acceder a ellos. Solo tú puedes ver dónde han estado tus artículos y dónde están ahora. Con la app Find Hub, Google no usa ni comparte tus datos. La información que compartes sobre ti y tus dispositivos permanece confidencial. Find Hub está diseñado para disuadir el rastreo no deseado. Si tu teléfono Android detecta que un dispositivo desconocido se mueve contigo, recibirás una notificación. Consulta el dispositivo desconocido en un mapa, hazlo sonar para encontrarlo por el sonido u obtén más ayuda.

**Reinicia tu 30W Powerbank 18000 mAh.**

Elimina tu 30W Powerbank 18000 mAh de la app Find Hub:

- Abre la app Find Hub y toca tu 30W Powerbank 18000 mAh.
- Toca el icono del engranaje para acceder a los ajustes.
- Toca Eliminar dispositivo y sigue las instrucciones que aparezcan en la pantalla.

*Reinicia tu 30W Powerbank 18000 mAh: después de eliminar el 30W Powerbank 18000 mAh de la app Find Hub, toca una vez y mantén pulsado el botón de función del 30W Powerbank 18000 mAh durante 8 segundos, hasta que oigas un tono. El 30W Powerbank 18000 mAh ya está reiniciado y listo para emparejarse con una nueva cuenta de Google. Para apagar tu 30W Powerbank 18000 mAh, mantén pulsado el botón de función durante 5 segundos. El dispositivo emitirá 2 pitidos y se apagará.*

## PT - Find Hub da Google

### Especificações

Find Hub integrado (incluído no 30W Powerbank 18000 mAh), Bluetooth 5.4, altifalante integrado para sons de aviso, bateria recarregável, tensão de funcionamento de 3.1 V – 4.4 V.

**Requisitos de sistema e compatibilidade:** telemóvel ou tablet com Android™ 9 ou superior, com os Serviços Google Play instalados, uma Conta Google, a aplicação Find Hub da Google, Bluetooth e ligação à internet. Para utilizar a aplicação Find Hub para localizar este item, recomenda-se a versão mais recente do Android. A rede Find Hub exige que os serviços de localização e o Bluetooth estejam ativos. Requer serviço de rede móvel ou ligação à internet. Funciona com Android 9 ou superior em dispositivos selecionados e em determinados países, para utilizadores com idade elegível.

**Primeiros passos**

**IMPORTANTE: Certifique-se de que o Bluetooth do seu dispositivo está ligado e de que tem ligação à internet!**

1. Procure a aplicação "Find Hub" na Google Play. Estão disponíveis versões personalizadas em vários idiomas para muitos países.
2. Instale a aplicação ou toque em "Atualizar".
3. Toque em "Abrir" ou toque no ícone da aplicação Find Hub no seu dispositivo.
4. Inicie sessão na página Find Hub com a sua Conta Google.
5. Leia e aceite os termos e toque em "Continuar".
6. Prima continuamente o botão do dispositivo durante 3 segundos para ligar o seu 30W Powerbank 18000 mAh. Vai ouvir um sinal sonoro.
7. Coloque o 30W Powerbank 18000 mAh junto do seu dispositivo.
8. Aguarde que o pop-up do 30W Powerbank 18000 mAh apareça no seu dispositivo e siga as instruções no ecrã para concluir a configuração.
9. Depois da configuração, pode localizar o seu 30W Powerbank 18000 mAh na aplicação Find Hub.

*Se a janela pop-up do passo 8 não aparecer, experimente o seguinte:*
Confirme que tem ligação à internet
Ative o Bluetooth: Definições > Ligações > Bluetooth LIGADO. Ative a localização: Definições > Localização > Localização LIGADA.Ative a opção "Procurar dispositivos nas proximidades": Definições > Google > Dispositivos > Procurar dispositivos nas proximidades LIGADO.

*Se o 30W Powerbank 18000 mAh não for adicionado à aplicação Android Find Hub nos 10 minutos seguintes a ser ligado, desliga-se automaticamente. Repita os passos 6 a 8 se isso acontecer.*

**Alterar o nome e o pictograma**

- Abra a aplicação Android Find Hub e toque no seu 30W Powerbank 18000 mAh.
- Toque no ícone em forma de engrenagem para aceder às definições.
- Toque no ícone em forma de lápis para alterar o nome do 30W Powerbank 18000 mAh.
- Toque no triângulo para alterar o pictograma da categoria. O pictograma escolhido será o que é apresentado no mapa.

**Localize o seu 30W Powerbank 18000 mAh quando se encontra perto**

- Abra a aplicação Android Find Hub e toque no seu 30W Powerbank 18000 mAh.
- Toque em "Reproduzir som" para que o seu 30W Powerbank 18000 mAh emita um bip.
- Toque em "Parar som" para parar os bips.
- Se o 30W Powerbank 18000 mAh estiver a menos de 10 metros de si, verá uma forma que se preenche à medida que se aproxima do seu 30W Powerbank 18000 mAh: toque em "Procurar nas proximidades".

**Localize o seu 30W Powerbank 18000 mAh num mapa**

- Abra a aplicação Android Find Hub e toque no seu 30W Powerbank 18000 mAh.
- Pode ver a localização do seu 30W Powerbank 18000 mAh num mapa. Aumente ou diminua o zoom para obter mais detalhes.
- Se o seu 30W Powerbank 18000 mAh não estiver perto de si, toque em "Obter direções" para encontrar o caminho até ao dispositivo.
- O raio apresentado em redor do marcador de localização é uma indicação da precisão da localização.
- Se não for possível encontrar a localização atual do seu 30W Powerbank 18000 mAh, poderá ainda assim ver a última localização conhecida, se disponível.

**Indicar o seu 30W Powerbank 18000 mAh como perdido**

- Abra a aplicação Android Find Hub e toque no seu 30W Powerbank 18000 mAh.
- Se o seu 30W Powerbank 18000 mAh não estiver perto de si, toque em "Indicar como perdido".
- Preencha os seus dados de contacto. Pode introduzir uma mensagem que será partilhada com a pessoa que encontrar o seu item.
- Toque em "Indicar como perdido".

**Privacidade e segurança**

Os seus dados de localização são encriptados de ponta a ponta, o que significa que a Google nunca os pode visualizar ou aceder a eles. Apenas você pode ver onde os seus objetos estiveram e onde se encontram agora. Na aplicação Find Hub, a Google não utiliza nem partilha os seus dados. A informação que partilha sobre si e sobre os seus dispositivos mantém-se confidencial. O Find Hub foi criado para ajudar a evitar qualquer tipo de rastreio indesejado. Se o seu smartphone Android detetar um dispositivo desconhecido a mover-se consigo, receberá uma notificação. Veja o dispositivo desconhecido num mapa, faça-o tocar para o encontrar ou obtenha mais ajuda.

**Repor o seu 30W Powerbank 18000 mAh**

Remova o 30W Powerbank 18000 mAh da aplicação Find Hub:

- Abra a aplicação Find Hub e toque no seu 30W Powerbank 18000 mAh.
- Toque no ícone em forma de engrenagem para aceder às definições.
- Toque em "Remover dispositivo" e siga as instruções apresentadas no ecrã.

*Reponha o seu 30W Powerbank 18000 mAh: depois de remover o 30W Powerbank 18000 mAh da aplicação Find Hub, toque uma vez e mantenha premido o botão de função do 30W Powerbank 18000 mAh durante 8 segundos, até ouvir um tom de aviso. O 30W Powerbank 18000 mAh foi reposto e está pronto para ser emparelhado com uma nova Conta Google. Para desligar o seu 30W Powerbank 18000 mAh, mantenha premido o botão de função durante 5 segundos. O dispositivo emitirá 2 bips e irá desligar-se.*

## FR - Find Hub de Google

### Spécifications

Fonction Find Hub intégrée (dans la 30W Powerbank 18000 mAh), Bluetooth 5.4, enceinte intégrée pour les signaux sonores, batterie rechargeable, tension de fonctionnement : 3.1 V à 4.4 V.

**Configuration système requise et compatibilité:** téléphone ou tablette sous Android™ 9 ou version ultérieure, avec les services Google Play installés, un compte Google, l'application Find Hub de Google, ainsi que le Bluetooth et une connexion Internet. Pour localiser cet objet avec l'application Find Hub, il est recommandé d'utiliser la dernière version d'Android. Le réseau Find Hub nécessite l'activation des services de localisation et du Bluetooth. Nécessite un service de téléphonie mobile ou une connexion Internet. Fonctionne avec Android 9+ sur certains appareils et dans certains pays, et uniquement pour les utilisateurs répondant aux critères d'âge.

**Premiers pas**

**IMPORTANT : Assurez-vous que le Bluetooth de votre appareil est activé et que vous êtes connecté à Internet.**

1. Recherchez l'application « Find Hub » sur Google Play. Des versions localisées dans différentes langues sont disponibles pour de nombreux pays.
2. Installez l'application ou touchez « Mettre à jour ».
3. Touchez « Ouvrir » ou appuyez sur l'icône de l'application Find Hub sur votre appareil.
4. Connectez-vous à Find Hub avec votre compte Google.
5. Lisez et acceptez les conditions, puis touchez « Continuer ».
6. Appuyez longuement sur le bouton de l'appareil pendant 3 secondes pour allumer votre 30W Powerbank 18000 mAh. Vous entendrez une sonnerie.

7. Placez la 30W Powerbank 18000 mAh près de votre appareil.
8. Attendez que la fenêtre contextuelle « 30W Powerbank 18000 mAh » s'affiche sur votre appareil, puis suivez les instructions à l'écran pour terminer la configuration.
9. Une fois la configuration terminée, vous pourrez localiser votre 30W Powerbank 18000 mAh dans l'application Find Hub.

*Si la fenêtre contextuelle de l'étape 8 n'apparaît pas, veuillez essayer ce qui suit :*
Assurez-vous d'être connecté à Internet.
Activez le Bluetooth : Paramètres > Connexions > Bluetooth ACTIVÉ.
Activez la localisation : Paramètres > Localisation > Localisation ACTIVÉE.
Activez la recherche d'appareils à proximité : Paramètres > Google > Appareils > Recherche d'appareils à proximité ACTIVÉE.

*Si la 30W Powerbank 18000 mAh n'est pas ajoutée à l'application Find Hub dans les 10 minutes suivant sa mise sous tension, elle s'éteindra automatiquement à nouveau. Répétez les étapes 6 à 8 si cela se produit.*

**Changer le nom et le pictogramme**
- Ouvrez l'application Find Hub et appuyez sur votre 30W Powerbank 18000 mAh.
- Appuyez sur l'icône en forme d'engrenage pour accéder aux paramètres.
- Appuyez sur l'icône en forme de crayon pour modifier le nom de la 30W Powerbank 18000 mAh.
- Appuyez sur le triangle pour modifier le pictogramme de catégorie. Le pictogramme sélectionné sera celui affiché sur la carte.

**Localiser votre 30W Powerbank 18000 mAh à proximité**
- Ouvrez l'application Find Hub et appuyez sur votre 30W Powerbank 18000 mAh.
- Appuyez sur « Play Sound » (Diffuser un son) pour faire émettre un bip à votre 30W Powerbank 18000 mAh.
- Appuyez sur « Stop Sound » (Arrêter le son) pour arrêter les bips.
- Si la 30W Powerbank 18000 mAh se trouve à moins de 10 mètres de vous, vous pouvez obtenir une forme qui se remplit à mesure que vous vous rapprochez de votre 30W Powerbank 18000 mAh : appuyez sur « Find nearby » (Trouver à proximité).

**Localiser votre 30W Powerbank 18000 mAh sur une carte**
- Ouvrez l'application Find Hub et appuyez sur votre 30W Powerbank 18000 mAh.
- Vous pouvez voir l'emplacement de votre 30W Powerbank 18000 mAh sur une carte. Effectuez un zoom avant ou arrière pour obtenir plus de détails.
- Si votre 30W Powerbank 18000 mAh n'est pas près de vous, appuyez sur « Get directions » (Obtenir l'itinéraire) pour trouver le chemin.
- Le rayon affiché autour du marqueur de position est une indication de la précision de la localisation.
- Si la position actuelle de votre 30W Powerbank 18000 mAh est introuvable, vous pouvez quand même trouver sa dernière position connue, si elle est disponible.

**Marquer votre 30W Powerbank 18000 mAh comme perdu**
- Ouvrez l'application Find Hub et appuyez sur votre 30W Powerbank 18000 mAh.
- Si votre 30W Powerbank 18000 mAh n'est pas près de vous, appuyez sur « Mark as lost » (Marquer comme perdu).
- Saisissez vos coordonnées. Vous pouvez entrer un message qui sera partagé avec la personne qui trouvera votre objet.
- Appuyez sur « Mark as lost ».

**Confidentialité et sécurité**
Les données de localisation de votre appareil sont stockées en toute sécurité, ce qui signifie que vous seul pouvez les voir. Google ne peut jamais les consulter ni y accéder. Vous seul pouvez voir où vos objets se trouvaient et se trouvent actuellement. Avec l'application Find Hub, Google n'utilise ni ne partage vos données. Les informations que vous partagez sur vous-même et vos appareils sont 100 % confidentielles. Find Hub est conçu pour dissuader le suivi non souhaité. Si votre téléphone Android détecte qu'un appareil inconnu se déplace avec vous, vous recevrez une notification. Visualisez l'appareil inconnu sur une carte, faites-le sonner pour le localiser à l'oreille ou obtenez de l'aide supplémentaire.

**Réinitialiser votre 30W Powerbank 18000 mAh**
Retirez la 30W Powerbank 18000 mAh de l'application Find Hub:
- Ouvrez l'application Find Hub et appuyez sur votre 30W Powerbank 18000 mAh.
- Appuyez sur l'icône en forme d'engrenage pour accéder aux paramètres.
- Appuyez sur « Remove device » (Supprimer l'appareil) et suivez les instructions à l'écran.

*Réinitialiser votre 30W Powerbank 18000 mAh : après avoir supprimé la 30W Powerbank 18000 mAh de l'application Find Hub, appuyez une fois puis maintenez le bouton de fonction de la 30W Powerbank 18000 mAh enfoncé pendant 8 secondes, jusqu'à ce que vous entendiez une tonalité. La 30W Powerbank 18000 mAh est désormais réinitialisée et prête à être associée à un nouveau compte Google. Pour éteindre votre 30W Powerbank 18000 mAh, maintenez le bouton de fonction enfoncé pendant 5 secondes. L'appareil émettra deux bips puis s'éteindra.*

## PL - Find Hub od Google

### Specyfikacja techniczna
Funkcja Find Hub (wbudowana w 30W Powerbank 18000 mAh), Bluetooth 5.4, wbudowany głośnik emitujący sygnały dźwiękowe, akumulator ładowalny, napięcie pracy 3.1–4.4 V.

**Wymagania systemowe i zgodność:** telefon lub tablet z systemem Android™ 9 lub nowszym, z zainstalowanymi Usługami Google Play, kontem Google, aplikacją Find Hub firmy Google, włączonym Bluetooth i połączeniem z internetem. Aby za pomocą aplikacji Find Hub zlokalizować ten przedmiot, zalecane jest korzystanie z najnowszej wersji systemu Android. Sieć Find Hub wymaga włączenia usług lokalizacji i Bluetooth. Wymagany jest zasięg sieci komórkowej lub połączenie z internetem. Działa na wybranych urządzeniach z systemem Android 9 lub nowszym oraz w niektórych krajach i jest przeznaczona dla użytkowników spełniających wymagania wiekowe.

**Rozpoczęcie pracy**
**WAŻNE: upewnij się, że na Twoim urządzeniu funkcja Bluetooth jest włączona i że masz połączenie z Internetem!**

1. Wyszukaj w Google Play aplikację „Find Hub". Dostępne są wersje językowe dla wielu różnych krajów.
2. Zainstaluj aplikację lub stuknij „Aktualizuj".
3. Stuknij „Otwórz" lub ikonę aplikacji Find Hub na swoim urządzeniu.
4. Zalogu się na stronie Find Hub przy użyciu konta Google.
5. Przeczytaj i zaakceptuj warunki, a następnie stuknij „Kontynuuj".
6. Naciśnij i przytrzymaj przycisk na urządzeniu przez 3 sekundy, aby włączyć swój 30W Powerbank 18000 mAh. Usłyszysz sygnał dźwiękowy.
7. Połóż 30W Powerbank 18000 mAh obok swojego urządzenia.
8. Poczekaj, aż na urządzeniu pojawi się wyskakujące okno z 30W Powerbank 18000 mAh, a następnie postępuj zgodnie z instrukcjami na ekranie, aby dokończyć konfigurację.
9. Po zakończeniu konfiguracji możesz zlokalizować swój 30W Powerbank 18000 mAh w aplikacji Find Hub.

*Jeśli okno pop-up z kroku 8 nie pojawi się, wykonaj następujące czynności:*
Upewnij się, że masz połączenie z internetem
Włącz Bluetooth: Ustawienia > Połączenia > Bluetooth WŁ. Włącz lokalizację: Ustawienia > Lokalizacja > Lokalizacja WŁ.Włącz opcję „Skanuj pobliskie urządzenia": Ustawienia > Google > Urządzenia > Skanuj pobliskie urządzenia WŁ.

*Jeżeli 30W Powerbank 18000 mAh nie zostanie dodany do aplikacji Android Find Hub w ciągu 10 minut od włączenia, automatycznie się wyłączy. Jeżeli tak się stanie, powtórz kroki od 6 do 8.*

**Zmiana nazwy i piktogramu**
- Otwórz aplikację Android Find Hub i stuknij 30W Powerbank 18000 mAh.
- Stuknij ikonę koła zębatego, aby otworzyć ustawienia.
- Stuknij ikonę ołówka, by zmienić nazwę urządzenia 30W Powerbank 18000 mAh.
- Stuknij ikonę trójkąta, aby zmienić piktogram kategorii. Wybrany piktogram będzie wyświetlany na mapie.

**Lokalizowanie 30W Powerbank 18000 mAh w pobliżu**
- Otwórz aplikację Android Find Hub i stuknij 30W Powerbank 18000 mAh.
- Stuknij „Odtwórz dźwięk", aby 30W Powerbank 18000 mAh zaczął wydawać sygnały dźwiękowe.
- Stuknij „Zatrzymaj dźwięk", aby wyłączyć sygnały dźwiękowe.
- Jeśli 30W Powerbank 18000 mAh znajduje się w odległości do 10 metrów od Ciebie, na ekranie pojawi się kształt, który będzie się wypełniał w miarę zbliżania się do 30W Powerbank 18000 mAh. Stuknij „Znajdź w pobliżu".

**Lokalizowanie 30W Powerbank 18000 mAh na mapie**
- Otwórz aplikację Android Find Hub i stuknij 30W Powerbank 18000 mAh.
- Możesz zobaczyć lokalizację 30W Powerbank 18000 mAh na mapie. Przybliżaj lub oddalaj widok, aby zobaczyć więcej szczegółów.
- Jeśli 30W Powerbank 18000 mAh nie znajduje się w pobliżu, stuknij „Uzyskaj wskazówki dojazdu", aby wyznaczyć trasę do urządzenia.
- Promień wyświetlany wokół znacznika lokalizacji wskazuje dokładność określenia położenia.
- Jeśli nie można ustalić bieżącej lokalizacji 30W Powerbank 18000 mAh, nadal możesz sprawdzić jego ostatnią znaną lokalizację, jeśli jest to dostępne.

**Oznaczanie 30W Powerbank 18000 mAh jako zgubionego**
- Otwórz aplikację Android Find Hub i stuknij 30W Powerbank 18000 mAh.
- Jeśli 30W Powerbank 18000 mAh nie znajduje się w pobliżu, stuknij „Oznacz jako utracone".
- Wpisz swoje dane kontaktowe. Możesz wprowadzić wiadomość, która zostanie udostępniona osobie, która znajdzie Twój przedmiot.
- Dotknij „Oznacz jako utracone".

**Prywatność i bezpieczeństwo**
Dane dotyczące twojej lokalizacji są szyfrowane typu end-to-end, co oznacza, że Google nie może ich ani zobaczyć, ani uzyskać do nich dostępu. Tylko ty widzisz, gdzie twoje przedmioty wcześniej były i gdzie znajdują się teraz. W przypadku aplikacji Find Hub Google nie wykorzystuje ani nie udostępnia twoich danych. Udostępniane przez ciebie informacje o tobie i twoich urządzeniach pozostają poufne. Find Hub został zaprojektowany tak, aby zapobiegać niechcianemu śledzeniu. Jeśli twój telefon z systemem Android wykryje, że razem z tobą przemieszcza się nieznane urządzenie, otrzymasz powiadomienie. Wyświetl to nieznane urządzenie na mapie, włącz jego sygnał dźwiękowy, aby odnaleźć je, kierując się dźwiękiem, lub skorzystaj z dodatkowej pomocy.

**Resetowanie 30W Powerbank 18000 mAh**
Usuń 30W Powerbank 18000 mAh z aplikacji Find Hub:
- Otwórz aplikację Find Hub i dotknij swojego 30W Powerbank 18000 mAh.
- Stuknij ikonę koła zębatego, aby otworzyć ustawienia.
- Dotknij opcji „Usuń urządzenie" i postępuj zgodnie z instrukcjami wyświetlanymi na ekranie.

*Zresetuj swój 30W Powerbank 18000 mAh: po usunięciu 30W Powerbank 18000 mAh z aplikacji Find Hub stuknij raz, a następnie przytrzymaj przycisk funkcyjny 30W Powerbank 18000 mAh przez 8 sekund, aż usłyszysz dźwięk dzwonka. 30W Powerbank 18000 mAh został zresetowany i jest gotowy do sparowania z nowym kontem Google. Aby wyłączyć swój 30W Powerbank 18000 mAh, przytrzymaj przycisk funkcyjny przez 5 sekund. Urządzenie wyda dwa sygnały dźwiękowe i się wyłączy.*

## ΕΛ - To Find Hub της Google

### Προδιαγραφές
Find Hub ενεργοποιημένο (ενσωματωμένο σε 30 W Powerbank 18000 mAh), Bluetooth 5.4, ενσωματωμένο ηχείο για ηχητικά σήματα, επαναφορτιζόμενη μπαταρία, τάση λειτουργίας 3.1 V ~ 4.4 V.

**Απαιτήσεις συστήματος και συμβατότητα:** Τηλέφωνο ή tablet με Android™ 9 ή νεότερη έκδοση, με εγκατεστημένες τις Υπηρεσίες Google Play, λογαριασμό Google, την εφαρμογή Find Hub της Google, Bluetooth και σύνδεση στο διαδίκτυο. Για να χρησιμοποιήσετε την εφαρμογή Find Hub για να εντοπίσετε αυτό το αντικείμενο, συνιστάται να έχετε την πιο πρόσφατη έκδοση του Android. Το δίκτυο Find Hub απαιτεί να είναι ενεργοποιημένες οι υπηρεσίες τοποθεσίας και το Bluetooth. Απαιτείται υπηρεσία κινητής τηλεφωνίας ή σύνδεση στο διαδίκτυο. Λειτουργεί σε Android 9 ή νεότερο, σε επιλεγμένες συσκευές και σε ορισμένες χώρες, για χρήστες που πληρούν τις προϋποθέσεις ηλικίας.

**Ξεκινώντας**
**ΣΗΜΑΝΤΙΚΟ: Βεβαιωθείτε ότι το Bluetooth της συσκευής σας είναι ενεργό και ότι είστε συνδεδεμένοι στο διαδίκτυο!**

1. Αναζητήστε την εφαρμογή "Find Hub" στο Google Play. Διατίθενται προσαρμοσμένες γλωσσικές εκδόσεις για πολλές διαφορετικές χώρες.
2. Εγκαταστήστε την εφαρμογή ή πατήστε «Ενημέρωση».
3. Πατήστε «Άνοιγμα» ή πατήστε στο εικονίδιο της εφαρμογής Find Hub στη συσκευή σας.
4. Συνδεθείτε στη σελίδα Find Hub με τον λογαριασμό σας Google.
5. Διαβάστε και αποδεχτείτε τους όρους και πατήστε «Συνέχεια».
6. Πατήστε παρατεταμένα το κουμπί της συσκευής για 3 δευτερόλεπτα για να ενεργοποιήσετε το 30 W Powerbank 18000 mAh σας. Θα ακούσετε ένα κουδούνισμα.
7. Τοποθετήστε το 30 W Powerbank 18000 mAh δίπλα στη συσκευή σας.
8. Περιμένετε να εμφανιστεί στη συσκευή σας το αναδυόμενο παράθυρο με την ένδειξη 30 W Powerbank 18000 mAh και ακολουθήστε τις οδηγίες στην οθόνη για να ολοκληρώσετε τη ρύθμιση.
9. Μετά τη ρύθμιση, μπορείτε να εντοπίσετε το 30 W Powerbank 18000 mAh σας στην εφαρμογή Find Hub.

*Εάν το αναδυόμενο παράθυρο στο βήμα 8 δεν εμφανιστεί, δοκιμάστε τα εξής:*
Βεβαιωθείτε ότι είστε συνδεδεμένοι στο διαδίκτυο
Ενεργοποιήστε το Bluetooth: Ρυθμίσεις > Συνδέσεις > Bluetooth ON. Ενεργοποιήστε την Τοποθεσία: Ρυθμίσεις > Τοποθεσία > Τοποθεσία ON.Ενεργοποιήστε τη λειτουργία «Σάρωση για κοντινές συσκευές»: Ρυθμίσεις > Google > Συσκευές > Σάρωση για κοντινές συσκευές ON.

*Εάν το 30W Powerbank 18000 mAh δεν προστεθεί στην εφαρμογή Android Find Hub εντός 10 λεπτών από την ενεργοποίησή του, θα απενεργοποιηθεί ξανά αυτόματα. Επαναλάβετε τα βήματα 6 έως 8 σε αυτήν την περίπτωση.*

**Αλλαγή ονόματος και εικονογράμματος**
- Ανοίξτε την εφαρμογή Android Find Hub και πατήστε το 30W Powerbank 18000 mAh.
- Πατήστε το εικονίδιο με το γρανάζι για πρόσβαση στις ρυθμίσεις.
- Πατήστε το εικονίδιο με το μολύβι για να αλλάξετε το όνομα του 30W Powerbank 18000 mAh.
- Πατήστε το τρίγωνο για να αλλάξετε το εικονόγραμμα της κατηγορίας. Το επιλεγμένο εικονόγραμμα θα είναι αυτό που θα εμφανίζεται στον χάρτη.

**Εντοπισμός του 30W Powerbank 18000 mAh σας όταν βρίσκεται κοντά**
- Ανοίξτε την εφαρμογή Android Find Hub και πατήστε το 30W Powerbank 18000 mAh.
- Πατήστε «Αναπαραγωγή ήχου» για να κάνει το 30W Powerbank 18000 mAh μπιπ.
- Πατήστε «Διακοπή ήχου» για να σταματήσουν τα ηχητικά σήματα.
- Εάν το 30W Powerbank 18000 mAh βρίσκεται σε απόσταση έως 10 μέτρων από εσάς, στην οθόνη εμφανίζεται ένα σχήμα που γεμίζει όσο πλησιάζετε στο 30W Powerbank 18000 mAh. Πατήστε «Εύρεση κοντά».

**Εντοπισμός του 30W Powerbank 18000 mAh σας σε χάρτη**
- Ανοίξτε την εφαρμογή Android Find Hub και πατήστε το 30W Powerbank 18000 mAh.
- Μπορείτε να δείτε την τοποθεσία του 30W Powerbank 18000 mAh στον χάρτη. Κάντε μεγέθυνση ή σμίκρυνση για να δείτε περισσότερες λεπτομέρειες.
- Αν το 30W Powerbank 18000 mAh δεν βρίσκεται κοντά σας, πατήστε «Λήψη οδηγιών» για να βρείτε τον δρόμο σας προς αυτό.
- Η ακτίνα που εμφανίζεται γύρω από την καρφίτσα τοποθεσίας αποτελεί ένδειξη της ακρίβειας της τοποθεσίας.
- Εάν δεν μπορεί να βρεθεί η τρέχουσα τοποθεσία του 30W Powerbank 18000 mAh, ενδέχεται να βρείτε την τελευταία γνωστή τοποθεσία του, αν διατίθεται.

**Σήμανση του 30W Powerbank 18000 mAh ως χαμένου**
- Ανοίξτε την εφαρμογή Android Find Hub και πατήστε το 30W Powerbank 18000 mAh.
- Αν το 30W Powerbank 18000 mAh δεν βρίσκεται κοντά σας, πατήστε «Επισήμανση ως χαμένου».
- Συμπληρώστε τα στοιχεία επικοινωνίας σας. Μπορείτε να εισαγάγετε ένα μήνυμα που θα κοινοποιηθεί στο άτομο που θα βρει το αντικείμενό σας.
- Πατήστε «Επισήμανση ως χαμένου».

**Απόρρητο και ασφάλεια**
Τα δεδομένα τοποθεσίας σας είναι κρυπτογραφημένα από άκρο σε άκρο, δηλαδή η Google δεν μπορεί ποτέ να τα δει ή να έχει πρόσβαση σε αυτά. Μόνο εσείς μπορείτε να δείτε πού ήταν και πού βρίσκονται τα αντικείμενά σας. Με την εφαρμογή Find Hub, η Google δεν χρησιμοποιεί ούτε κοινοποιεί τα δεδομένα σας. Οι πληροφορίες που παρέχετε για εσάς και τις συσκευές σας παραμένουν εμπιστευτικές. Το Find Hub έχει σχεδιαστεί ώστε να αποτρέπει την ανεπιθύμητη παρακολούθηση. Εάν το τηλέφωνο Android σας εντοπίσει μια άγνωστη συσκευή που κινείται μαζί σας, θα λάβετε μια ειδοποίηση. Δείτε την άγνωστη συσκευή στον χάρτη, κάντε την να ηχήσει για να την εντοπίσετε μέσω ήχου ή λάβετε επιπλέον βοήθεια.

**Επαναφορά του 30W Powerbank 18000 mAh**
Αφαίρεση του 30W Powerbank 18000 mAh από την εφαρμογή Find Hub:
- Ανοίξτε την εφαρμογή Find Hub και πατήστε στο 30W Powerbank 18000 mAh σας.
- Πατήστε το εικονίδιο με το γρανάζι για πρόσβαση στις ρυθμίσεις.
- Πατήστε την επιλογή «Κατάργηση συσκευής» και ακολουθήστε τις οδηγίες στην οθόνη.

*Επαναφορά του 30 W Powerbank 18000 mAh: Αφού αφαιρέσετε το 30 W Powerbank 18000 mAh από την εφαρμογή Find Hub, πατήστε μία φορά και στη συνέχεια πατήστε παρατεταμένα το κουμπί λειτουργίας του 30 W Powerbank 18000 mAh για 8 δευτερόλεπτα, μέχρι να ακούσετε ένα συνεχόμενο κουδούνισμα. Το 30 W Powerbank 18000 mAh έχει πλέον επαναφερθεί και είναι έτοιμο να συνδεθεί*

*με έναν νέο λογαριασμό Google. Για να απενεργοποιήσετε το 30 W Powerbank 18000 mAh, πατήστε παρατεταμένα το κουμπί λειτουργίας για 5 δευτερόλεπτα. Η συσκευή θα αναπαράγει 2 ηχητικά σήματα και θα απενεργοποιηθεί.*

## TR - Google Find Hub

### Teknik Özellikler

Find Hub özelliği etkin (30W Powerbank 18000 mAh'e entegre),
Bluetooth 5.4, bip sesleri için dahili hoparlör, şarj edilebilir pil, 3.1V – 4.4V çalışma voltajı.

**Sistem gereksinimleri ve uyumluluk:** Google Play Hizmetleri yüklü, Android™ 9 veya üzerini çalıştıran bir telefon veya tablet, Google Hesabı, Google Find Hub uygulaması, Bluetooth ve internet bağlantısı. Bu ürünü Find Hub uygulamasıyla bulmak için Android'in en güncel sürümünü kullanmanız önerilir. Find Hub ağının çalışabilmesi için konum servislerinin ve Bluetooth'un açık olması gerekir. Cep telefonu şebekesi veya internet bağlantısı gerektirir. Seçili cihazlarda ve belirli ülkelerde, yaş şartlarını karşılayan kullanıcılar için Android 9 ve üzeri sürümlerde çalışır.

**Başlarken**
**ÖNEMLİ: Cihazınızın Bluetooth'unun açık olduğundan ve internete bağlı olduğunuzdan emin olun!**

1. Google Play'de "Find Hub" uygulamasını arayın. Birçok farklı ülke için özel dil sürümleri mevcuttur.
2. Uygulamayı yükleyin veya "Güncelle" seçeneğine dokunun.
3. "Aç" seçeneğine dokunun veya cihazınızdaki Find Hub simgesine dokunun.
4. Find Hub'a Google Hesabınızla giriş yapın.
5. Şartları inceleyip kabul edin ve "Devam" seçeneğine dokunun.
6. 30W Powerbank 18000 mAh'inizi açmak için cihaz üzerindeki düğmeye 3 saniye basılı tutun. Bir zil sesi duyacaksınız.
7. 30W Powerbank 18000 mAh'i cihazınızın yanına yerleştirin.
8. Cihazınızda 30W Powerbank 18000 mAh için açılır pencerenin görünmesini bekleyin ve kurulumu tamamlamak için ekrandaki talimatları izleyin.
9. Kurulum tamamlandıktan sonra 30W Powerbank 18000 mAh'inizi Find Hub uygulamasında görüp konumunu bulabilirsiniz.

*8. adımda açılır pencere görünmezse lütfen aşağıdakileri deneyin:*
İnternete bağlı olduğunuzdan emin olun.
Bluetooth'u AÇIN: Ayarlar > Bağlantılar > Bluetooth AÇIK. Konumu AÇIN: Ayarlar > Konum > Konum AÇIK.Yakındaki cihazları taramayı AÇIN: Ayarlar > Google > Cihazlar > Yakındaki cihazları tara AÇIK.

*30W Powerbank 18000 mAh, açıldıktan sonra 10 dakika içinde Android Find Hub uygulamasına eklenmeze otomatik olarak tekrar kapanır. Bu durum meydana gelirse 6'dan 8'e kadar olan adımları tekrarlayın.*

**Adı ve piktogramı değiştir**
- Android Find Hub uygulamasını açın ve 30W Powerbank 18000 mAh'inize dokunun.
- Ayarlara erişmek için dişli çark simgesine dokunun.
- 30W Powerbank 18000 mAh'in adını değiştirmek için kalem simgesine dokunun.
- Kategori piktogramını değiştirmek için üçgen simgeye dokunun. Seçtiğiniz piktogram haritada görüntülenir.

**30W Powerbank 18000 mAh'inizi yakındayken bulun**
- Android Find Hub uygulamasını açın ve 30W Powerbank 18000 mAh'inize dokunun.
- 30W Powerbank 18000 mAh'inizin bip sesi çıkarması için "Ses Çal" seçeneğine dokunun.
- Sesleri durdurmak için "Sesi Durdur" seçeneğine dokunun.
- 30W Powerbank 18000 mAh size 10 metre mesafedeyse, Yakındakileri Bul seçeneğine dokunun; cihazınıza yaklaştıkça dolan bir şekil görebilirsiniz.

**30W Powerbank 18000 mAh'inizi haritada bulun.**
- Find Hub uygulamasını açın ve 30W Powerbank 18000 mAh'inize dokunun.
- 30W Powerbank 18000 mAh'inizin konumunu haritada görebilirsiniz. Daha fazla ayrıntı görmek için haritayı yakınlaştırın veya uzaklaştırın.
- 30W Powerbank 18000 mAh'iniz yakınınızda değilse ona ulaşmak için "Yol tarifi al" seçeneğine dokunun.
- Konum işaretinin etrafında görüntülenen yarıçap, konum doğruluğunun bir göstergesidir.
- 30W Powerbank 18000 mAh'inizin mevcut konumu bulunamazsa, mevcutsa en son bilinen konumunu yine de görebilirsiniz.

**30W Powerbank 18000 mAh'inizi kayıp olarak işaretleyin.**
- Android Find Hub uygulamasını açın ve 30W Powerbank 18000 mAh'inize dokunun.
- 30W Powerbank 18000 mAh'iniz yanınızda değilse "Kayıp olarak işarette" seçeneğine dokunun.
- İletişim bilgilerinizi girin. Eşyanızı bulan kişiyle paylaşılacak bir mesaj girebilirsiniz.
- "Kayıp olarak işaretle" seçeneğine dokunun.

**Gizlilik ve güvenlik**
Konum verileriniz uçtan uca şifrelenir. Böylece Google bu verilere asla erişemez ve bunları görüntüleyemez. Eşyalarınızın daha önce ve şu anda nerede olduğunu yalnızca siz görebilirsiniz. Find Hub uygulamasında Google verilerinizi ne kullanır ne de paylaşır. Kendiniz ve cihazlarınız hakkında paylaştığınız bilgiler gizli tutulur. Find Hub, istenmeyen izlemeyi önlemek için tasarlanmıştır. Android telefonunuz sizinle birlikte hareket eden bilinmeyen bir cihaz algıladığında bir bildirim alırsınız. Bilinmeyen cihazı haritada görüntüleyin, sesinden bulmak için zilini çaldırın veya ek yardım alın.

**30W Powerbank 18000 mAh cihazınızı sıfırlayın**
Find Hub uygulamasından 30W Powerbank 18000 mAh cihazını kaldırın:
- Find Hub uygulamasını açın ve 30W Powerbank 18000 mAh cihazınıza dokunun.
- Ayarlara erişmek için dişli çark simgesine dokunun.
- "Cihazı Kaldır" seçeneğine dokunun ve ekrandaki yönergeleri izleyin.

*30W Powerbank 18000 mAh'inizi sıfırlayın: 30W Powerbank 18000 mAh'i Find Hub uygulamasından kaldırdıktan sonra, 30W Powerbank 18000 mAh'in fonksiyon düğmesine bir kez dokunun ve ardından 8 saniye boyunca basılı tutun; zil sesi duyana kadar bekleyin. 30W Powerbank 18000 mAh artık sıfırlandı ve yeni bir Google Hesabı ile eşleştirilmeye hazır. 30W Powerbank 18000 mAh'inizi kapatmak için fonksiyon düğmesine 5 saniye boyunca basılı tutun. Cihaz 2 bip sesi çıkaracak ve kapanacaktır.*

## DK - Google Find Hub

### Specifikationer

Find Hub integreret (indbygget i 30W Powerbank 18000 mAh), Bluetooth 5.4, indbygget højttaler til biplyde, genopladeligt batteri, driftsspænding 3.1–4.4 V.

**Systemkrav og kompatibilitet:** Telefon eller tablet med Android™ 9 eller nyere, Google Play Services installeret, en Google-konto, Find Hub-appen fra Google, Bluetooth og internetforbindelse. For at bruge Find Hub-appen til at finde denne enhed anbefales den nyeste version af Android. Find Hub-netværket kræver, at lokationstjenester og Bluetooth er slået til. Kræver mobildækning eller internetforbindelse. Fungerer på Android 9+ på udvalgte enheder og i visse lande for brugere, der opfylder alderskravene.

**Kom godt i gang**
**VIGTIGT: Sørg for, at din enheds Bluetooth er tændt, og at du har forbindelse til internettet!**

1. Søg efter appen Find Hub i Google Play. Tilpassede sprogversioner er tilgængelige i mange forskellige lande.
2. Installer appen, eller tryk på Opdater.
3. Tryk på Åbn, eller tryk på Find Hub-app-ikonet på din enhed.
4. Log ind på Find Hub-siden med din Google-konto.
5. Gennemgå og accepter vilkårene, og tryk på Fortsæt.
6. Tryk og hold enhedsknappen nede i 3 sekunder for at tænde din 30W Powerbank 18000 mAh. Du hører en lyd.
7. Placer 30W Powerbank 18000 mAh ved siden af din enhed.
8. Vent, til pop op-vinduet for 30W Powerbank 18000 mAh vises på din enhed, og følg anvisningerne på skærmen for at fuldføre opsætningen.
9. Efter opsætningen kan du finde din 30W Powerbank 18000 mAh i Find Hub-appen.

*Hvis pop op-meddelelsen i trin 8 ikke vises, kan du prøve følgende:*
Sørg for, at du har forbindelse til internettet.
Slå Bluetooth TIL: Indstillinger > Forbindelser > Bluetooth TIL. Slå Placering TIL: Indstillinger > Placering > Placering TIL.Slå Scan efter enheder i nærheden TIL: Indstillinger > Google > Enheder > Scan efter enheder i nærheden TIL.

*Hvis 30W Powerbank 18000 mAh ikke tilføjes til Android Find Hub-appen inden for 10 minutter, efter at den er tændt, slukker den automatisk igen. Gentag trin 6 til 8, hvis det sker.*

**Skift navn og piktogram**
- Åbn Android Find Hub-appen, og tryk på din 30W Powerbank 18000 mAh.
- Tryk på tandhjulsikonet for at få adgang til indstillingerne.
- Tryk på blyantikonet for at ændre navnet på din 30W Powerbank 18000 mAh.
- Tryk på trekanten for at ændre kategoripiktogrammet. Det valgte piktogram er det, der vises på kortet.

**Find din 30W Powerbank 18000 mAh i nærheden**
- Åbn Android Find Hub-appen, og tryk på din 30W Powerbank 18000 mAh.
- Tryk på Afspil lyd for at få din 30W Powerbank 18000 mAh til at bippe.
- Tryk på Stop lyd for at stoppe biplyde.
- Hvis 30W Powerbank 18000 mAh er inden for 10 meter fra dig, kan du trykke på Find i nærheden. Så vises en form, der fyldes ud, jo tættere du kommer på din 30W Powerbank 18000 mAh.

**Find din 30W Powerbank 18000 mAh på et kort**
- Åbn Android Find Hub-appen, og tryk på din 30W Powerbank 18000 mAh.
- Du kan se placeringen af din 30W Powerbank 18000 mAh på et kort. Zoom ind eller ud for at få flere detaljer.
- Hvis din 30W Powerbank 18000 mAh ikke er i nærheden af dig, skal du trykke på Få rutevejledning for at finde vej til den.
- Den radius, der vises omkring positionsnålen, angiver positionsnøjagtigheden.
- Hvis den aktuelle placering af din 30W Powerbank 18000 mAh ikke kan findes, kan du muligvis stadig se dens sidst kendte placering, hvis den er tilgængelig.

**Marker din 30W Powerbank 18000 mAh som mistet**
- Åbn Android Find Hub-appen, og tryk på din 30W Powerbank 18000 mAh.
- Hvis din 30W Powerbank 18000 mAh ikke er i nærheden af dig, skal du trykke på "Markér som mistet".
- Udfyld dine kontaktoplysninger. Du kan indtaste en besked, som deles med den person, der finder din enhed.
- Tryk på "Markér som mistet".

**Privatliv og sikkerhed**
Dine positionsdata er ende-til-ende-krypteret, hvilket betyder, at Google aldrig kan se dem eller få adgang til dem. Kun du kan se, hvor dine ting har været, og hvor de er nu. Med Find Hub-appen bruger Google hverken dine data eller deler dem. De oplysninger, du deler om dig selv og dine enheder, forbliver fortrolige. Find Hub er udviklet til at modvirke uønsket sporing. Hvis din Android-telefon opdager en ukendt enhed, der bevæger sig sammen med dig, får du en notifikation. Se den ukendte enhed på et kort, ring til den for at finde den ved hjælp af lyd eller få yderligere hjælp.

**Nulstil din 30W Powerbank 18000 mAh**
Fjern 30W Powerbank 18000 mAh fra Find Hub-appen:
- Åbn Find Hub-appen, og tryk på din 30W Powerbank 18000 mAh.
- Tryk på tandhjulsikonet for at få adgang til indstillingerne.
- Tryk på Fjern enhed, og følg instruktionerne på skærmen.

*Nulstil din 30W Powerbank 18000 mAh: Når du har fjernet 30W Powerbank 18000 mAh fra Find Hub-appen, skal du trykke én gang på og derefter holde funktionsknappen på 30W Powerbank 18000 mAh nede i 8 sekunder, indtil du hører en tydelig ringetone. Din 30W Powerbank 18000 mAh er nu nulstillet og klar til at blive parret med en ny Google-konto. For at slukke din 30W Powerbank 18000 mAh skal du trykke og holde funktionsknappen nede i 5 sekunder. Enheden afspiller 2 biplyde og slukker.*

## SE - Googles Find Hub

### Specifikationer

Find Hub-aktiverad (inbyggd i 30W Powerbank 18000 mAh), Bluetooth 5.4, inbyggd högtalare för pipljud, laddningsbart batteri, arbetsspänning 3.1–4.4 V.

**Systemkrav och kompatibilitet:** Telefon eller surfplatta med Android™ 9 eller senare, med Google Play-tjänster installerade, ett Google-konto, Find Hub-appen från Google, Bluetooth och internetanslutning. För att använda Find Hub-appen för att hitta det här objektet rekommenderas den senaste versionen av Android. Find Hub-nätverket kräver att platstjänster och Bluetooth är aktiverade. Kräver mobiltäckning eller internetanslutning. Fungerar på Android 9+ på utvalda enheter och i vissa länder för användare som uppfyller ålderskraven.

**Komma igång**
**VIKTIGT: Se till att din enhets Bluetooth är påslagen och att du är ansluten till internet!**

1. Sök efter appen "Find Hub" på Google Play. Anpassade språkversioner finns tillgängliga för många olika länder.
2. Installera appen eller tryck på "Uppdatera".
3. Tryck på "Öppna" eller tryck på appikonen för Find Hub på din enhet.
4. Logga in på Find Hub-sidan med ditt Google-konto.
5. Läs igenom och acceptera villkoren och tryck på "Fortsätt".
6. Håll enhetens knapp intryckt i 3 sekunder för att slå på din 30W Powerbank 18000 mAh. Du kommer att höra en klangsignal.
7. Placera 30W Powerbank 18000 mAh bredvid din enhet.
8. Vänta tills popup-fönstret för 30W Powerbank 18000 mAh visas på din enhet och följ instruktionerna på skärmen för att slutföra installationen.
9. Efter installationen kan du hitta din 30W Powerbank 18000 mAh i Find Hub-appen.

*Om popup-fönstret i steg 8 inte visas kan du prova följande:*
Se till att du är ansluten till internet
Slå på Bluetooth: Inställningar > Anslutningar > Bluetooth PÅ. Slå på Plats: Inställningar > Plats > Plats PÅ.Slå på Sök efter enheter i närheten: Inställningar > Google > Enheter > Sök efter enheter i närheten PÅ.

*Om 30W Powerbank 18000 mAh inte läggs till i Android Find Hub-appen inom 10 minuter efter att den slagits på stängs den av automatiskt igen. Upprepa steg 6 till 8 om det händer.*

**Ändra namn och piktogram**
- Öppna Android Find Hub-appen och tryck på din 30W Powerbank 18000 mAh.
- Tryck på kugghjulsikonen för att öppna inställningarna.
- Tryck på pennikonen för att ändra namnet på din 30W Powerbank 18000 mAh.
- Tryck på triangeln för att ändra kategoripiktogrammet. Det valda piktogrammet är det som visas på kartan.

**Lokalisera din 30W Powerbank 18000 mAh när du är i närheten**
- Öppna Android Find Hub-appen och tryck på din 30W Powerbank 18000 mAh.
- Tryck på Spela upp ljud för att få din 30W Powerbank 18000 mAh att pipa.
- Tryck på Stoppa ljud för att stoppa pipsignalerna.
- Om 30W Powerbank 18000 mAh är inom 10 meter från dig visas en form som fylls i ju närmare din 30W Powerbank 18000 mAh du kommer. Tryck på Hitta i närheten.

**Hitta din 30W Powerbank 18000 mAh på en karta**
- Öppna Android Find Hub-appen och tryck på din 30W Powerbank 18000 mAh.
- Du kan se positionen för din 30W Powerbank 18000 mAh på kartan. Zooma in eller ut för att få mer information.
- Om din 30W Powerbank 18000 mAh inte finns i närheten trycker du på Få vägbeskrivningar för att hitta den.
- Radien som visas runt platsnålen är en indikation på platsens noggrannhet.
- Om den aktuella platsen för din 30W Powerbank 18000 mAh inte kan hittas kan du ändå se dess senast kända plats, om tillgängliga.

**Markera din 30W Powerbank 18000 mAh som borttappad**
- Öppna Android Find Hub-appen och tryck på din 30W Powerbank 18000 mAh.
- Om din 30W Powerbank 18000 mAh inte är i närheten trycker du på Markera som borttappad.
- Fyll i dina kontaktuppgifter. Du kan skriva in ett meddelande som delas med personen som hittar ditt föremål.
- Tryck på "Markera som förlorad".

**Sekretess och säkerhet**
Dina platsdata är end-to-end-krypterade, vilket innebär att Google aldrig kan se dem eller komma åt dem. Endast du kan se var dina föremål har varit och var de är nu. Med Find Hub-appen använder Google inte dina uppgifter och delar dem inte heller. Informationen du delar om dig själv och dina enheter förblir konfidentiell. Find Hub är utformat för att motverka oönskad spårning. Om din Android-telefon upptäcker att en okänd enhet rör sig tillsammans med dig, får du en avisering. Visa den okända enheten på en karta, ring den för att hitta den med hjälp av ljud eller få ytterligare hjälp.

**Återställ din 30W Powerbank 18000 mAh**
Ta bort 30W Powerbank 18000 mAh från Find Hub-appen:
- Öppna Find Hub-appen och tryck på din 30W Powerbank 18000 mAh.
- Tryck på kugghjulsikonen för att öppna inställningarna.
- Tryck på "Ta bort enhet" och följ instruktionerna på skärmen.

*Återställ din 30W Powerbank 18000 mAh: När du har tagit bort 30W Powerbank 18000 mAh från Find Hub-appen, trycker du en gång och håller sedan ned funktionsknappen på 30W Powerbank 18000 mAh i 8 sekunder tills du hör en ringsignal. 30W Powerbank 18000 mAh är nu återställd och redo att paras ihop med ett nytt Google-konto. För att stänga av din 30W Powerbank 18000 mAh håller du funktionsknappen intryckt i 5 sekunder. Enheten spelar upp två pipsignaler och stänger sedan av sig.*

## FI - Googlen Find Hub

### Tekniset tiedot

Find Hub -toiminto (sisäänrakennettu 30W Powerbank 18000 mAh -laitteeseen), Bluetooth 5.4, sisäänrakennettu kaiutin merkkiääniä varten, ladattava akku, käyttöjännite 3.1–4.4 V.

**Järjestelmävaatimukset ja yhteensopivuus:** Puhelin tai tabletti, jossa on Android™ 9 tai uudempi ja asennettuna Google Play -palvelut, Google-tili, Googlen Find Hub -sovellus, Bluetooth ja internetyhteys. Jotta voit paikantaa tämän kohteen Find Hub -sovelluksella, suosittelemme Androidin uusinta versiota. Find Hub -verkon käyttö edellyttää, että sijaintipalvelut ja Bluetooth ovat käytössä. Edellyttää matkapuhelinverkon tai internetyhteyden käyttöä. Toimii Android 9+ -laitteissa vain valituilla malleilla ja tietyissä maissa ikärajan täyttäville käyttäjille.

**Aloittaminen**
**TÄRKEÄÄ: Varmista, että laitteesi Bluetooth on päällä ja että olet yhteydessä internetiin!**

1. Hae Google Playsta "Find Hub" -sovellus. Mukautettuja kieliversioita on saatavilla monille eri mailleille.
2. Asenna sovellus tai napauta "Päivitä".
3. Napauta "Avaa" tai napauta Find Hub -sovelluskuvaketta laitteellasi.
4. Kirjaudu Find Hub -sivulle Google-tililläsi.
5. Lue ja hyväksy ehdot ja napauta "Jatka".
6. Käynnistä 30W Powerbank 18000 mAh painamalla laitteen painiketta pitkään 3 sekunnin ajan. Kuulet merkkiäänen.
7. Aseta 30W Powerbank 18000 mAh laitteesi viereen.
8. Odota, että 30W Powerbank 18000 mAh -ponnahdusikkuna tulee näkyviin laitteellasi, ja viimeistele asennus noudattamalla näytön ohjeita.
9. Asennuksen jälkeen voit paikantaa 30W Powerbank 18000 mAh -laitteesi Find Hub -sovelluksessa.

*Jos vaiheessa 8 näkyvä ponnahdusikkuna ei tule näkyviin, kokeile seuraavaa:*
Varmista, että olet yhteydessä internetiin.
Ota Bluetooth käyttöön: Asetukset > Yhteydet > Bluetooth käyttöön. Ota sijainti käyttöön: Asetukset > Sijainti > Sijainti käytössä.Ota Etsi lähellä olevia laitteita käyttöön: Asetukset > Google > Laitteet > Etsi lähellä olevia laitteita käyttöön.

*Jos 30 W:n Powerbank 18000 mAh -varavirtalähdettä ei lisätä Android Find Hub -sovellukseen 10 minuutin kuluessa sen käynnistämisestä, se sammuu automaattisesti uudelleen. Toista vaiheet 6–8, jos näin käy.*

**Muuta nimeä ja piktogrammia**
- Avaa Android Find Hub -sovellus ja napauta 30 W:n Powerbank 18000 mAh -varavirtalähdettä.
- Napauta rataskuvaketta päästäksesi asetuksiin.
- Napauta kynäkuvaketta muuttaaksesi 30 W:n Powerbank 18000 mAh -varavirtalähteen nimeä.
- Napauta kolmiota vaihtaaksesi luokkakuvakkeen. Valittu piktogrammi näytetään kartalla.

**Paikanna 30 W:n Powerbank 18000 mAh -varavirtalähde, kun se on lähellä.**
- Avaa Android Find Hub -sovellus ja napauta 30 W:n Powerbank 18000 mAh -varavirtalähdettä.
- Napauta Toista ääni, jotta 30 W:n Powerbank 18000 mAh -varavirtalähteesi antaa äänimerkin.
- Napauta Pysäytä ääni -painiketta lopettaaksesi piippaukset.
- Jos 30 W:n Powerbank 18000 mAh -varavirtalähde on enintään 10 metrin päässä, näet muodon, joka täyttyy lähestyessäsi laitetta. Napauta Etsi läheltä.

**Paikanna 30 W:n Powerbank 18000 mAh -varavirtalähteesi kartalla**
- Avaa Android Find Hub -sovellus ja napauta 30 W:n Powerbank 18000 mAh -varavirtalähdettä.
- Voit nähdä 30 W:n Powerbank 18000 mAh -varavirtalähteen sijainnin kartalla. Zoomaa sisään tai ulos saadaksesi lisätietoja.
- Jos 30 W:n Powerbank 18000 mAh -varavirtalähde ei ole lähellä, napauta Hae reittiohjeet löytääksesi sen.
- Sijaintimerkin ympärillä näkyvä säde osoittaa sijainnin tarkkuuden.
- Jos 30 W:n Powerbank 18000 mAh -varavirtalähteesi nykyistä sijaintia ei löydy, voit silti nähdä sen viimeisimmän tunnetun sijainnin, jos se on saatavilla.

**Merkitse 30 W:n Powerbank 18000 mAh -varavirtalähteesi kadonneeksi**
- Avaa Android Find Hub -sovellus ja napauta 30 W:n Powerbank 18000 mAh -varavirtalähdettä.
- Jos 30 W:n Powerbank 18000 mAh -varavirtalähde ei ole lähellä, napauta Merkitse kadonneeksi.
- Täytä yhteystietosi. Voit kirjoittaa viestin, joka näytetään henkilölle, joka löytää esineesi.
- Napauta Merkitse kadonneeksi -kohtaa.

**Tietosuoja ja turvallisuus**
Sijaintitietosi ovat päästä päähän salattuja, joten Google ei voi koskaan nähdä niitä eikä käyttää niitä. Vain sinä näet, missä tavarasi ovat olleet ja missä ne ovat tällä hetkellä. Find Hub -sovellusta käytettäessä Google ei käytä eikä jaa tietojasi. Sinusta ja laitteistasi jakamasi tiedot pysyvät luottamuksellisina. Find Hub on suunniteltu estämään ei-toivottua seurantaa. Jos Android-puhelimesi havaitsee tuntemattoman laitteen liikkuvan mukanasi, saat ilmoituksen. Voit tarkastella tuntematonta laitetta kartalla, soittaa siihen löytääksesi sen äänen perusteella tai pyytää lisäohjeita.

**Nollaa 30 W:n Powerbank 18000 mAh**
Poista 30 W:n Powerbank 18000 mAh Find Hub -sovelluksesta:
- Avaa Find Hub -sovellus ja napauta 30 W:n Powerbank 18000 mAh -laitettasi.
- Napauta rataskuvaketta päästäksesi asetuksiin.
- Napauta Poista laite -vaihtoehtoa ja noudata näytön ohjeita.

*30W Powerbank 18000 mAh -laitteen nollaaminen: Kun olet poistanut 30W Powerbank 18000 mAh -laitteen Find Hub -sovelluksesta, napauta kerran ja paina pitkään 30W Powerbank 18000 mAh -laitteen toimintopainiketta 8 sekunnin ajan, kunnes kuulet soittoäänen. 30W Powerbank 18000 mAh on nyt nollattu ja vakmis paritettavaksi uuteen Google-tiliin. Sammuta 30W Powerbank 18000 mAh painamalla toimintopainiketta pitkään 5 sekunnin ajan. Laite antaa kaksi piippausta ja sammuu.*

## NO - Google Find Hub

### Spesifikasjoner

Find Hub-aktivert (innebygd i 30W Powerbank 18000 mAh), Bluetooth 5.4, innebygd høyttaler for pipelyder, oppladbart batteri, arbeidsspenning 3.1–4.4 V.

**Systemkrav og kompatibilitet:** Telefon eller nettbrett som kjører Android™ 9 eller nyere, med Google Play-tjenester installert, Google-konto, Googles Find Hub-app, Bluetooth og internettforbindelse. For å bruke Find Hub-appen til å finne denne enheten, anbefales den nyeste versjonen av Android. Find Hub-nettverket krever at posisjonstjenester og Bluetooth er slått på. Krever mobildekning eller internettforbindelse. Fungerer på Android 9+ på utvalgte enheter og i enkelte land for brukere som oppfyller alderskravene.

**Komme i gang**
**VIKTIG: Sørg for at Bluetooth på enheten din er slått på, og at du er koblet til internett!**

1. Søk etter «Find Hub»-appen i Google Play. Tilpassede språkversjoner er tilgjengelige for mange ulike land.
2. Installer appen, eller trykk på «Oppdater».
3. Trykk på «Åpne», eller trykk på Find Hub-appikonet på enheten din.
4. Logg inn på Find Hub-siden med Google-kontoen din.
5. Les og godta vilkårene, og trykk på «Fortsett».
6. Hold inne enhetsknappen i 3 sekunder for å slå på din 30W Powerbank 18000 mAh. Da hører du et lydsignal.
7. Plasser 30W Powerbank 18000 mAh ved siden av enheten din.
8. Vent til popup-vinduet for 30W Powerbank 18000 mAh vises på enheten din, og følg instruksjonene på skjermen for å fullføre oppsettet.
9. Etter oppsettet kan du finne 30W Powerbank 18000 mAh i Find Hub-appen.

*Hvis popup-vinduet i trinn 8 ikke vises, prøv følgende:*
Sørg for at du er koblet til internett
Slå PÅ Bluetooth: Innstillinger > Tilkoblinger > Bluetooth PÅ. Slå PÅ posisjon: Innstillinger > Posisjon > Posisjon PÅ.Slå PÅ Skann etter enheter i nærheten: Innstillinger > Google > Enheter > Skann etter enheter i nærheten PÅ.

*Hvis 30W Powerbank 18000 mAh ikke legges til i Android Find Hub-appen innen 10 minutter etter at den er slått på, slår den seg automatisk av igjen. Gjenta trinn 6 til 8 hvis det skjer.*

**Endre navn og piktogram**
- Åpne Android Find Hub-appen og trykk på 30W Powerbank 18000 mAh.
- Trykk på tannhjulikonet for å åpne innstillingene.
- Trykk på blyantikonet for å endre navnet på 30W Powerbank 18000 mAh.
- Trykk på trekanten for å endre kategoripiktogrammet. Det valgte piktogrammet vises på kartet.

**Finn 30W Powerbank 18000 mAh når du er i nærheten**
- Åpne Android Find Hub-appen og trykk på 30W Powerbank 18000 mAh.
- Trykk på «Spill av lyd» for å få 30W Powerbank 18000 mAh til å pipe.
- Trykk på «Stopp lyd» for å stoppe pipelydene.
- Hvis 30W Powerbank 18000 mAh er innenfor 10 meter fra deg, vises en form som fylles ut etter hvert som du nærmer deg 30W Powerbank 18000 mAh. Trykk på «Finn i nærheten».

**Finn 30W Powerbank 18000 mAh på et kart**
- Åpne Android Find Hub-appen og trykk på 30W Powerbank 18000 mAh.
- Du kan se plasseringen til 30W Powerbank 18000 mAh på et kart. Zoom inn eller ut for å se flere detaljer.
- Hvis 30W Powerbank 18000 mAh ikke er i nærheten, trykk på «Få veibeskrivelse» for å finne veien dit.
- Radiusen som vises rundt posisjonsnålen, angir hvor nøyaktig posisjonen er.
- Hvis gjeldende plassering for 30W Powerbank 18000 mAh ikke kan finnes, kan du likevel se siste kjente plassering, hvis tilgjengelig.

**Merk 30W Powerbank 18000 mAh som tapt**
- Åpne Android Find Hub-appen og trykk på 30W Powerbank 18000 mAh.
- Hvis 30W Powerbank 18000 mAh ikke er i nærheten, trykk på «Merk som tapt».
- Fyll ut kontaktinformasjonen din. Du kan skrive inn en melding som deles med personen som finner gjenstanden din.
- Trykk på «Merk som tapt».

**Personvern og sikkerhet**
Posisjonsdataene dine er ende-til-ende-kryptert, slik at Google aldri kan se dem eller få tilgang til dem. Bare du kan se hvor gjenstandene dine har vært, og hvor de er nå. I Find Hub-appen verken bruker eller deler Google dataene dine. Informasjonen du deler om deg selv og enhetene dine, forblir konfidensiell. Find Hub er konstruert for å forhindre uønsket sporing. Hvis Android-telefonen din oppdager at en ukjent enhet beveger seg sammen med deg, vil du motta et varsel. Se den ukjente enheten på et kart, få den til å ringe for å finne den ved hjelp av lyden, eller få mer hjelp.

**Tilbakestill 30W Powerbank 18000 mAh**
Fjern 30W Powerbank 18000 mAh fra Find Hub-appen:
- Åpne Find Hub-appen og trykk på din 30W Powerbank 18000 mAh.
- Trykk på tannhjulikonet for å åpne innstillingene.
- Trykk på «Fjern enhet» og følg instruksjonene på skjermen.

*Tilbakestill 30W Powerbank 18000 mAh: Etter at du har fjernet 30W Powerbank 18000 mAh fra Find Hub-appen, trykker du én gang og holder inne funksjonsknappen for 30W Powerbank 18000 mAh i 8 sekunder, til du hører et lydsignal. 30W Powerbank 18000 mAh er nå tilbakestilt og klar til å kobles til en ny Google-konto. For å slå av 30W Powerbank 18000 mAh holder du funksjonsknappen inne i 5 sekunder. Enheten vil spille av to pipelyder og slå seg av.*

## EN - Technical information

- **Article Code:** 2PB18300
- **Battery:** 2x Li-Polymer 3.85V 9000mAh 69.3Wh
- **USB Cable:** 1x USB-C (in/out)
- **USB Ports:** 1x USB-C (in/out) 1x USB-A (out)
- **Max Output USB-C:** PD30W
- **4 LED's / 3 Sound Holes**
- **Power on/off button:** 1 press on, 2 press off
- **USB-C Port/Cable Input/Output:** 5V3A 9V3A 12V2.5A 15V2A 20V1.5A (PD 30W)
- **USB-A Output:** 5V3A 9V2A 12V1.5A (18W)
- **Total Output (USB-C Cable + USB-C Port + USB-A):** 5V6A
- **Size:** 144.3 x 76.2 x 24.1 mm
- **Weight:** 339 g

## NL - Technische informatie

- **Artikelcode:** 2PB18300
- **Batterij:** 2x Li-Polymer 3.85V 9000mAh 69.3Wh
- **USB-kabel:** 1x USB-C (in/uit)
- **USB-poorten:** 1x USB-C (in/uit), 1x USB-A (uit)
- **Maximaal uitgangsvermogen USB-C:** PD30W
- **4 LED's / 3 geluidsgaten**
- **Aan/uit-knop:** 1x indrukken = aan, 2x indrukken = uit
- **USB-C-poort/-kabel ingang/uitgang:** 5V3A 9V3A 12V2.5A 15V2A 20V1.5A (PD 30W)
- **USB-A-uitgang:** 5V3A 9V2A 12V1.5A (18W)
- **Totaal uitgangsvermogen (USB-C-kabel + USB-C-poort + USB-A):** 5V6A
- **Afmetingen:** 144.3 x 76.2 x 24.1 mm
- **Gewicht:** 339 g

## DE - Technische Informationen

- **Artikelnummer:** 2PB18300
- **Akku:** 2x Li-Polymer 3.85V 9000mAh 69.3Wh
- **USB-Kabel:** 1x USB-C (Ein-/Ausgang)
- **USB-Anschlüsse:** 1x USB-C (Ein-/Ausgang), 1x USB-A (Ausgang)
- **Max. Ausgangsleistung USB-C:** PD30W
- **4 LEDs / 3 Schalllöcher**
- **Ein-/Aus-Taste:** 1 x drücken = ein, 2 x drücken = aus
- **USB-C-Anschluss/-Kabel Ein-/Ausgang:** 5V3A 9V3A 12V2.5A 15V2A 20V1.5A (PD 30W)
- **USB-A-Ausgang:** 5V3A 9V2A 12V1.5A (18W)
- **Gesamtausgangsleistung (USB-C-Kabel + USB-C-Anschluss + USB-A):** 5V6A
- **Größe:** 144.3 x 76.2 x 24.1 mm
- **Gewicht:** 339 g

## IT - Informazioni tecniche

- **Codice articolo:** 2PB18300
- **Batteria:** 2x Li-Polymer 3.85V 9000mAh 69.3Wh
- **Cavo USB:** 1x USB-C (ingresso/uscita)
- **USB Ports:** 1x USB-C (ingresso/uscita) 1x USB-A (uscita)
- **Uscita massima USB-C:** PD30W
- **4 LED / 3 fori per il suono**
- **Pulsante di accensione/spegnimento:** 1 pressione = acceso, 2 pressioni = spento
- **Porta/cavo USB-C (ingresso/uscita):** 5V3A 9V3A 12V2.5A 15V2A 20V1.5A (PD 30W)
- **Uscita USB-A:** 5V3A 9V2A 12V1.5A (18W)
- **Uscita totale (cavo USB-C + porta USB-C + USB-A):** 5V6A
- **Dimensioni:** 144.3 x 76.2 x 24.1 mm
- **Peso:** 339 g

## ES - Información técnica

- **Código del artículo:** 2PB18300
- **Batería:** 2x polímero de litio 3.85 V 9000 mAh 69.3 Wh
- **Cable USB:** 1x USB-C (entrada/salida)
- **Puertos USB:** 1x USB-C (entrada/salida) 1x USB-A (salida)
- **Salida máxima USB-C:** PD30W
- **4 LED / 3 orificios de sonido**
- **Botón de encendido/apagado:** 1 presión = encendido, 2 presiones = apagado
- **Puerto/cable USB-C entrada/salida:** 5V3A 9V3A 12V2.5A 15V2A 20V1.5A (PD 30W)
- **Salida USB-A:** 5V3A 9V2A 12V1.5A (18W)
- **Salida total (cable USB-C + puerto USB-C + USB-A):** 5V6A
- **Tamaño:** 144.3 x 76.2 x 24.1 mm
- **Peso:** 339 g

## PT - Informações técnicas

- **Código do artigo:** 2PB18300
- **Bateria:** 2x Li-Polímero 3.85 V 9000 mAh 69.3 Wh
- **Cabo USB:** 1x USB-C (entrada/saída)
- **Portas USB:** 1x USB-C (entrada/saída) 1x USB-A (saída)
- **Saída máxima USB-C:** PD30W
- **4 LEDs / 3 orifícios de som**
- **Botão ligar/desligar:** 1 pressão = ligar, 2 pressões = desligar
- **Porta/cabo USB-C entrada/saída:** 5V3A 9V3A 12V2.5A 15V2A 20V1.5A (PD 30W)
- **Saída USB-A:** 5V3A 9V2A 12V1.5A (18W)
- **Saída total (cabo USB-C + porta USB-C + USB-A):** 5V6A
- **Dimensões:** 144.3 x 76.2 x 24.1 mm
- **Peso:** 339 g

## FR - Informations techniques

- **Code article:** 2PB18300
- **Batterie:** 2 x Li-Polymère 3.85 V 9 000 mAh 69.3 Wh
- **Câble USB:** 1x USB-C (entrée/sortie)
- **Ports USB:** 1x USB-C (entrée/sortie) 1x USB-A (sortie)
- **Puissance de sortie maximale USB-C:** PD30W
- **4 LED / 3 trous sonores**
- **Bouton marche/arrêt:** 1 pression = allumé, 2 pressions = éteint
- **Port/câble USB-C Entrée/Sortie:** 5V3A 9V3A 12V2.5A 15V2A 20V1.5A (PD 30W)
- **Sortie USB-A:** 5V3A 9V2A 12V1.5A (18W)
- **Puissance de sortie totale (câble USB-C + port USB-C + USB-A):** 5V6A
- **Dimensions:** 144.3 x 76.2 x 24.1 mm
- **Poids:** 339 g

## PL - Informacje techniczne

- **Kod produktu:** 2PB18300
- **Akumulator:** 2x Li-Polymer 3.85V 9000mAh 69.3Wh
- **Kabel USB:** 1x USB-C (wejście/wyjście)
- **Porty USB:** 1x USB-C (wejście/wyjście) 1x USB-A (wyjście)
- **Maksymalna moc wyjściowa USB-C:** PD30W
- **4 diody LED / 3 otwory dźwiękowe**
- **Przycisk włącz/wyłącz:** 1 naciśnięcie = włącz, 2 naciśnięcia = wyłącz
- **Port/kabel USB-C – wejście/wyjście:** 5V3A 9V3A 12V2.5A 15V2A 20V1.5A (PD 30W)
- **Wyjście USB-A:** 5V3A 9V2A 12V1.5A (18W)
- **Całkowita moc wyjściowa (kabel USB-C + port USB-C + USB-A):** 5V6A
- **Wymiary:** 144.3 x 76.2 x 24.1 mm
- **Waga:** 339 g

## ΕΛ - Τεχνικές πληροφορίες

- **Κωδικός προϊόντος:** 2PB18300
- **Μπαταρία:** 2x Li-Polymer 3.85V 9000mAh 69.3Wh
- **Καλώδιο USB:** 1x USB-C (είσοδος/έξοδος)
- **Θύρες USB:** 1x USB-C (είσοδος/έξοδος) 1x USB-A (έξοδος)
- **Μέγιστη ισχύς εξόδου USB-C:** PD30W
- **4 LED / 3 οπές ήχου**
- **Κουμπί ενεργοποίησης/απενεργοποίησης:** 1 πάτημα = ενεργοποίηση, 2 πατήματα = απενεργοποίηση
- **Θύρα/καλώδιο USB-C (είσοδος/έξοδος):** 5V3A 9V3A 12V2.5A 15V2A 20V1.5A (PD 30W)
- **Έξοδος USB-A:** 5V3A 9V2A 12V1.5A (18W)
- **Συνολική έξοδος (καλώδιο USB-C + θύρα USB-C + USB-A):** 5V6A
- **Μέγεθος:** 144.3 x 76.2 x 24.1 mm
- **Βάρος:** 339 g

## TR - Teknik bilgiler

- **Ürün Kodu:** 2PB18300
- **Pil:** 2x Li-Polymer 3.85V 9000mAh 69.3Wh
- **USB Kablosu:** 1x USB-C (giriş/çıkış)
- **USB Portları:** 1x USB-C (giriş/çıkış) 1x USB-A (çıkış)
- **USB-C Maksimum Çıkış Gücü:** PD30W
- **4 LED / 3 ses deliği**
- **Açma/kapama düğmesi:** 1 basış = açık, 2 basış = kapalı
- **USB-C Portu/Kablo Girişi/Çıkışı:** 5V3A 9V3A 12V2.5A 15V2A 20V1.5A (PD 30W)
- **USB-A Çıkışı:** 5V3A 9V2A 12V1.5A (18W)
- **Toplam Çıkış (USB-C Kablo + USB-C Port + USB-A):** 5V6A
- **Boyut:** 144.3 x 76.2 x 24.1 mm
- **Ağırlık:** 339 g

## DA - Tekniske oplysninger

- **Artikelkode:** 2PB18300
- **Batteri:** 2x Li-Polymer 3.85V 9000mAh 69.3Wh
- **USB-kabel:** 1x USB-C (ind/ud)
- **USB-porte:** 1x USB-C (ind/ud) 1x USB-A (ud)
- **Maks. udgang (USB-C):** PD30W
- **4 LED'er / 3 lydhuller**
- **Tænd/sluk-knap:** 1 tryk = tændt, 2 tryk = slukket
- **USB-C-port/kabelindgang/udgang:** 5V3A 9V3A 12V2.5A 15V2A 20V1.5A (PD 30W)
- **USB-A-udgang:** 5V3A 9V2A 12V1.5A (18W)
- **Samlet udgangseffekt (USB-C-kabel + USB-C-port + USB-A):** 5V6A
- **Størrelse:** 144.3 x 76.2 x 24.1 mm
- **Vægt:** 339 g

## SE - Teknisk information

- **Artikelnummer:** 2PB18300
- **Batteri:** 2x Li-Polymer 3.85V 9000mAh 69.3Wh
- **USB-kabel:** 1x USB-C (in/ut)
- **USB-portar:** 1x USB-C (in/ut) 1x USB-A (ut)
- **Maximal uteffekt USB-C:** PD30W
- **4 lysdioder / 3 ljudhål**
- **På/av-knapp:** 1 tryckning = på, 2 tryckningar = av
- **USB-C-port/kabel in/ut:** 5V3A 9V3A 12V2.5A 15V2A 20V1.5A (PD 30W)
- **USB-A-utgång:** 5V3A 9V2A 12V1.5A (18W)
- **Total uteffekt (USB-C-kabel + USB-C-port + USB-A):** 5V6A
- **Storlek:** 144.3 x 76.2 x 24.1 mm
- **Vikt:** 339 g

## FI - Tekniset tiedot

- **Tuotekoodi:** 2PB18300
- **Akku:** 2x Li-Polymer 3.85V 9000mAh 69.3Wh
- **USB-kaapeli:** 1x USB-C (tulo/lähtö)
- **USB-portit:** 1x USB-C (tulo/lähtö) 1x USB-A (lähtö)
- **USB-C:n enimmäislähtöteho:** PD30W
- **4 LEDiä / 3 äänireikää**
- **Virtapainike:** 1 painallus = päälle, 2 painallusta = pois päältä
- **USB-C-portin/kaapelin tulo/lähtö:** 5V3A 9V3A 12V2.5A 15V2A 20V1.5A (PD 30W)
- **USB-A-lähtö:** 5V3A 9V2A 12V1.5A (18W)
- **Kokonaislähtöteho (USB-C-kaapeli + USB-C-portti + USB-A):** 5V6A
- **Koko:** 144.3 x 76.2 x 24.1 mm
- **Paino:** 339 g

## NO - Teknisk informasjon

- **Artikkelkode:** 2PB18300
- **Batteri:** 2x Li-Polymer 3.85V 9000mAh 69.3Wh
- **USB-kabel:** 1x USB-C (inn/ut)
- **USB-porter:** 1x USB-C (inn/ut) 1x USB-A (ut)
- **Maks. USB-C-utgang:** PD30W
- **4 LED-er / 3 lydhull**
- **På/av-knapp:** 1 trykk = på, 2 trykk = av
- **USB-C-port/-kabel inn/ut:** 5V3A 9V3A 12V2.5A 15V2A 20V1.5A (PD 30W)
- **USB-A-utgang:** 5V3A 9V2A 12V1.5A (18W)
- **Total utgang (USB-C-kabel + USB-C-port + USB-A):** 5V6A
- **Størrelse:** 144.3 x 76.2 x 24.1 mm
- **Vekt:** 339 g

**EN - Safety instructions:**
- Protect the product from dirt, moisture and overheating and use it in dry environments only.
- Do not use the product near heaters, other heat sources or in direct sunlight.
- Keep out of the reach of children.
- Do not drop the product and do not expose it to any major shocks.
- Do not expose the battery or the product to heat or fire.
- Do not tamper with or open/damage/heat/disassemble the product or batteries.
- Keep away from water and other liquids.

**NL - Veiligheidsinstructies:**
- Bescherm het product tegen vuil, vocht en oververhitting en gebruik het alleen in een droge omgeving.
- Gebruik het product niet in de buurt van verwarmingstoestellen, andere warmtebronnen of in direct zonlicht.
- Buiten het bereik van kinderen houden.
- Laat het product niet vallen en stel het niet bloot aan grote schokken.
- Stel de batterij of het product niet bloot aan hitte of vuur.
- Knoei niet met het product of de batterijen en open/beschadig/verhit/demonteer het product en de batterijen niet.
- Houd het product uit de buurt van water en andere vloeistoffen.

**DE - Sicherheitshinweise:**
- Schützen Sie das Produkt vor Schmutz, Feuchtigkeit und Überhitzung und verwenden Sie es nur in trockener Umgebung.
- Verwenden Sie das Produkt nicht in der Nähe von Heizungen, anderen Wärmequellen oder in direktem Sonnenlicht.
- Außerhalb der Reichweite von Kindern aufbewahren.
- Lassen Sie das Produkt nicht fallen und setzen Sie es keinen starken Erschütterungen aus.
- Setzen Sie den Akku oder das Produkt weder Hitze noch Feuer aus.
- Öffnen, beschädigen, erhitzen oder zerlegen Sie das Produkt oder die Batterien nicht.
- Von Wasser und anderen Flüssigkeiten fernhalten.

**IT - Istruzioni di sicurezza:**
- Proteggere il prodotto da sporco, umidità e surriscaldamento, e utilizzarlo solo in ambienti asciutti.
- Non utilizzare il prodotto vicino a termosifoni o in prossimità di altre fonti calore e non esporlo alla luce diretta del sole.
- Tenere il prodotto fuori dalla portata dei bambini.
- Prevenire cadute e forti urti.
- Non esporre la batteria né il prodotto al calore o alle fiamme.
- Non manomettere né aprire/danneggiare/riscaldare/smontare il prodotto o le batterie.
- Tieni lontano da acqua e altri liquidi.

**ES - Instrucciones de seguridad:**
- Proteja el producto de la suciedad, la humedad y el sobrecalentamiento y utilícelo únicamente en ambientes secos.
- No utilice el producto cerca de calentadores, otras fuentes de calor o bajo la luz solar directa.
- Mantener fuera del alcance de los niños.
- No deje caer el producto y no lo exponga a golpes fuertes.
- No exponga la batería o el producto al calor o al fuego.
- No manipule, abra, dañe, caliente o desmonte el producto o las baterías.
- Mantener alejado del agua y otros líquidos.

**PT - Instruções de segurança:**
- Mantenha o produto limpo, longe de ambientes húmidos, e evite qualquer risco de sobreaquecimento.
- Não use o produto perto de aquecedores ou outras fontes de calor, e evite expô-lo ao sol.
- Mantenha-o fora do alcance das crianças.
- Não deixe cair o produto e evite os choques.
- Não exponha a bateria ou o produto a fontes de calor ou chamas.
- Não desmonte ou abra/danifique/aqueça o produto ou as pilhas.
- Mantenr longe da água e de outros líquidos.

**FR - Consignes de sécurité:**
- Protégez le produit de la saleté, de l'humidité et de la surchauffe. Utilisez uniquement dans des environnements secs.
- Ne pas utiliser à proximité d'appareils de chauffage, d'autres sources de chaleur ou à la lumière directe du soleil.
- Garder hors de la portée des enfants.
- Ne laissez pas tomber le produit. Ne pas l'exposer à d'éventuels chocs importants.
- Ne pas exposer la batterie ni le produit à la chaleur ou au feu.
- Ne pas altérer ou ouvrir/endommager/chauffer/démonter le produit ou les batteries.
- Tenir à l'écart de l'eau et d'autres liquides.

**PL - Instrukcje bezpieczeństwa:**
- Chroń produkt przed brudem, wilgocią i przegrzaniem i używaj go tylko w suchym otoczeniu.
- Nie używaj produktu w pobliżu grzejników, innych źródeł ciepła lub w bezpośrednim świetle słonecznym.
- Trzymaj z dala od dzieci.
- Nie upuszczaj produktu i nie narażaj go na większe wstrząsy.
- Nie wystawiaj baterii ani produktu na działanie ciepła lub ognia.
- Nie ingeruj w produkt ani baterię i nie otwieraj/nie uszkadzaj/nie podgrzewaj/nie rozmontowuj ich.
- Trzymaj urządzenie z dala od wody i innych płynów.

**ΕΛ - Οδηγίες ασφαλείας:**
- Προστατέψτε το προϊόν από βρωμιά, υγρασία και υπερθέρμανση και χρησιμοποιήστε το μόνο σε ξηρό περιβάλλον.
- Μην χρησιμοποιείτε το προϊόν κοντά σε θερμαντικά σώματα, άλλες πηγές θερμότητας ή σε άμεσο ηλιακό φως.
- Να φυλάσσεται μακριά από παιδιά.
- Μην ρίχνετε το προϊόν και μην το εκθέτετε σε σοβαρούς κραδασμούς.
- Μην εκθέτετε την μπαταρία ή το προϊόν σε θερμότητα ή φωτιά.
- Μην πειράξετε ή ανοίξετε/καταστρέψετε/θερμάνετε/αποσυναρμολογήσετε το προϊόν ή τις μπαταρίες.
- Μακριά από νερό και άλλα υγρά.

**TR - Güvenlik Talimatları:**
- Ürünü kir, nem ve aşırı ısınmadan koruyun ve yalnızca kuru ortamlarda kullanın.
- Ürünü ısıtıcılar, diğer ısı kaynakları veya doğrudan güneş ışığına yakın kullanmayın.
- Çocukların erişemeyeceği bir yerde tutun.
- Ürünü düşürmeyin ve büyük darbelere maruz bırakmayın.
- Pili veya ürünü ısıya veya ateşe maruz bırakmayın.
- Ürünü veya pilleri zarar vermeyin, açmayın, ısıtmayın veya sökmeyin.
- Sudan ve diğer sıvılardan uzak tutun.

**DK - Sikkerhedsinstruktioner:**
- Beskyt produktet mod snavs, fugt og overophedning, og brug det kun i tørre omgivelser.
- Brug ikke produktet i nærheden af varmeapparater, andre varmekilder eller i direkte sollys.
- Opbevar produktet utilgængeligt for børn.
- Tab ikke produktet, og udsæt det ikke for kraftige stød.
- Udsæt ikke batteriet eller produktet for varme eller åben ild.
- Pil ikke ved produktet eller batterierne, og undlad at åbne, beskadige, opvarme eller skille dem ad.
- Hold væk fra vand og andre væsker.

**SE - Säkerhetsinstruktioner:**
- Skydda produkten mot smuts, fukt och överhettning och använd den endast i torra miljöer.
- Använd inte produkten nära värmeelement, andra värmekällor eller i direkt solljus.
- Förvara produkten utom räckhåll för barn.
- Tappa inte produkten och utsätt den inte för kraftiga stötar.
- Utsätt inte batteriet eller produkten för värme eller eld.
- Manipulera inte produkten eller batterierna. Öppna, skada, hetta inte upp eller demontera dem.
- Håll borta från vatten och andra vätskor.

**FI - Turvallisuusohjeet:**
- Suojaa tuote lialta, kosteudelta ja ylikuumenemiselta. Käytä sitä vain kuivissa tiloissa.
- Älä käytä tuotetta lämmityslaitteiden tai muiden lämmönlähteiden läheisyydessä äläkä suorassa auringonvalossa.
- Säilytä tuote lasten ulottumattomissa.
- Älä pudota tuotetta äläkä altista sitä voimakkaille iskuille.
- Älä altista akkua tai tuotetta lämmölle tai tulelle.
- Älä yritä avata, vaurioittaa, kuumentaa tai purkaa tuotetta tai paristoja äläkä muutenkaan käsittele niitä väärin.
- Pidä erossa vedestä ja muista nesteistä.

**NO - Sikkerhetsinstruksjoner:**
- Beskytt produktet mot smuss, fukt og overoppheting, og bruk det bare i tørre omgivelser.
- Ikke bruk produktet i nærheten av varmeovner, andre varmekilder eller i direkte sollys.
- Oppbevares utilgjengelig for barn.
- Ikke slipp produktet, og ikke utsett det for kraftige støt.
- Ikke utsett batteriet eller produktet for varme eller ild.
- Ikke tukle med eller åpne/skade/varme opp/demontere produktet eller batteriene.
- Hold unna vann og andre væsker.

## EN - General information

Model Number: 2PB18300 v1 001
Manufacturer: Fresh 'n Rebel B.V., Linatebaan 101, 3045 AH Rotterdam, The Netherlands

### Conformity information

Hereby, Fresh 'n Rebel B.V. declares that this product is in compliance with Directive 2011/65/EU & 2014/53/EU and all other applicable EU Regulations. The full text of the EU declaration of conformity is available at the following internet address: https://www.freshnrebel.com/cedoc/2PB18300
Frequency band: 2400–2483.5 MHz
Maximum radio-frequency power: 5.92 dBm EIRP

### Disposal of the device

The symbol above and on the product means that the product is classed as Electrical or Electronic equipment and should not be disposed with other household or commercial waste at the end of its useful life. The Waste of Electrical and Electronic Equipment (WEEE) Directive has been put in place to recycle products using best available recovery and recycling techniques to minimize the impact on the environment, treat any hazardous substances and avoid the increasing landfill. Contact local authorities for information on the correct disposal of Electrical or Electronic equipment.

© 2026 Fresh 'n Rebel B.V. The Fresh 'n Rebel word mark and logo are registered trademarks owned by Fresh 'n Rebel B.V. The Bluetooth® word mark and logos are registered trademarks owned by Bluetooth SIG, Inc. and any use of such marks by Fresh 'n Rebel B.V. is under license.

## NL - Algemene informatie

Modelmummer: 2PB18300 v1 001
Fabrikant: Fresh 'n Rebel B.V., Linatebaan 101, 3045 AH Rotterdam, Nederland

### Informatie over conformiteit

Bij dezen verklaart Fresh 'n Rebel B.V. dat deze apparatuur voldoet aan EU-richtlijn 2011/65/EU & 2014/53/EU en alle overige toepasselijke EU-richtlijnen.De volledige tekst van de EU-conformiteitsverklaring is beschikbaar via het volgende internetadres: https://www.freshnrebel.com/cedoc/2PB18300
Frequentieband: 2400–2483.5 MHz
Maximaal radiofrequent vermogen: 5.92 dBm EIRP

### Afvoeren van het apparaat

Het bovenstaande symbool en het symbool op het product duiden aan dat het product is geclassificeerd als elektrische apparatuur en niet mag worden afgevoerd samen met overig huishoudelijk of commercieel afval aan het einde van de levensduur. De richtlijn betreffende afgedankte elektrische en elektronische apparatuur (AEEA) is ingevoerd om producten met behulp van de beste beschikbare recycletechnieken te recyclen om de uitwerking op het milieu te minimaliseren, om eventuele schadelijke stoffen te verwerken en om de hoeveelheid restafval te verminderen. Neem contact op de lokale overheid voor informatie over de juiste afvoer van elektrische of elektronische apparatuur.

© 2026 Fresh 'n Rebel B.V. Het Fresh 'n Rebel-woordmerk en -logo zijn geregistreerde handelsmerken die eigendom zijn van Fresh 'n Rebel B.V. Het woordmerk Bluetooth® en de bijbehorende logo's zijn geregistreerde handelsmerken in bezit van Bluetooth SIG en gebruik van deze merken door Fresh 'n Rebel B.V. valt onder een licentie.

## DE - Allgemeine Informationen

Modellnummer: 2PB18300 v1 001
Hersteller: Fresh 'n Rebel B.V., Linatebaan 101, 3045 AH Rotterdam, Niederlande

### Konformitätsinformation

Hiermit erklärt Fresh 'n Rebel B.V., dass dieses produkt mit der Richtlinie 2011/65/EU & 2014/53/EU und allen anderen anwendbaren EU-Richtlinien übereinstimmt. Der vollständige Text der EU-Konformitätserklärung ist unter der folgenden Internetadresse verfügbar: https://www.freshnrebel.com/cedoc/2PB18300
Frequenzband: 2400–2483.5 MHz
Maximale Funkfrequenzleistung: 5.92 dBm EIRP

### Entsorgung des Geräts

Das Symbol oben und auf dem Produkt bedeutet, dass das Produkt als Elektrik- oder Elektronikgerät eingestuft ist und am Ende seiner Nutzungsdauer nicht zusammen mit anderem Haushalts- oder Gewerbeabfall entsorgt werden darf. Die Richtlinie über Elektro- und Elektronik-Altgeräte (Waste of Electrical and Electronic Equipment, WEEE) wurde eingeführt, um Produkte unter Verwendung der besten verfügbaren Rückgewinnungs- und Recyclingtechniken zu recyceln, um die Auswirkungen auf die Umwelt zu minimieren, alle gefährlichen Stoffe zu behandeln und die zunehmende Deponierung zu vermeiden. Wenden Sie sich an die örtlichen Behörden, um Informationen über die korrekte Entsorgung von elektrischen oder elektronischen Geräten zu erhalten.

© 2026 Fresh 'n Rebel B.V. Die Wortmarke und das Logo von Fresh 'n Rebel sind eingetragene Marken im Besitz der Fresh 'n Rebel B.V. Die Bluetooth®-Wortmarke und -Logos sind eingetragene Warenzeichen im Besitz der Bluetooth SIG, und jede Verwendung solcher Marken durch Fresh 'n Rebel B.V. erfolgt unter Lizenz.

## IT - Informazioni generali

Numero di modello: 2PB18300 v1 001
Produttore: Fresh 'n Rebel B.V., Linatebaan 101, 3045 AH Rotterdam, Paesi Bassi

### Informazioni generali sulla conformità del prodotto

Con la presente, Fresh 'n Rebel B.V. dichiara che la presente apparecchiatura è conforme alla direttiva 2011/65/EU & 2014/53/EU e a tutte la altre regolamentazioni EU applicabili. L'integralità della dichiarazione di conformità UE è disponibile su: https://www.freshnrebel.com/cedoc/2PB18300
Banda di frequenza: 2400–2483.5 MHz
Potenza massima a radiofrequenza: 5.92 dBm EIRP

### Smaltimento del dispositivo

Il simbolo di cui sopra e quello figurante sul prodotto indicano che esso è classificato come apparecchiatura elettrica o elettronica e non dev'essere pertanto smaltito con altri rifiuti domestici o commerciali alla fine della sua durata di vita utile. La direttiva sui rifiuti di apparecchiature elettriche ed elettroniche (RAEE) è stata introdotta per riciclare i prodotti, utilizzando le migliori tecniche di riciclaggio esistenti al fine di ridurre al minimo l'impatto ambientale, smaltire qualsiasi sostanza pericolosa ed evitare l'aumento di discariche. Contattare le autorità locali per accedere alle informazioni sul modo migliore di smaltire le apparecchiature elettriche o elettroniche.

© 2026 Fresh 'n Rebel B.V. Il marchio denominativo e il logo Fresh 'n Rebel sono marchi registrati di proprietà di Fresh 'n Rebel B.V. Il marchio e i loghi Bluetooth® sono marchi registrati di proprietà di Bluetooth SIG e qualsiasi utilizzo di tali marchi da parte di Fresh 'n Rebel B.V. è concesso in licenza.

## ES - Información general

Número de modelo: 2PB18300 v1 001
Fabricante: Fresh 'n Rebel B.V., Linatebaan 101, 3045 AH Rotterdam, Países Bajos

### Información de conformidad

Por la presente, Fresh 'n Rebel B.V. declara que este producto cumple con la Directiva 2011/65/EU & 2014/53/EU y todas las demás regulaciones de la EU aplicables. El texto completo de la declaración EU de conformidad está disponible en la siguiente dirección de Internet: https://www.freshnrebel.com/cedoc/2PB18300
Banda de frecuencia: 2400–2483.5 MHz
Potencia máxima de radiofrecuencia: 5.92 dBm EIRP

### Eliminación del dispositivo

El símbolo arriba y en el producto significa que el producto está clasificado como equipo eléctrico o electrónico y no debe desecharse con otros residuos domésticos o comerciales al final su vida útil. Los residuos de aparatos eléctricos y electrónicos (RAEE) Se ha implementado una directiva para reciclar productos utilizando las mejores técnicas de recuperación y reciclaje disponibles para minimizar el impacto en el medio ambiente, tratar cualquier sustancia peligrosa y evitar el aumento de los vertederos. Póngase en contacto con las autoridades locales para obtener información sobre la correcta eliminación de equipos eléctricos o electrónicos.

© 2026 Fresh 'n Rebel B.V. La marca denominativa y el logotipo de Fresh 'n Rebel son marcas registradas propiedad de Fresh 'n Rebel B.V. La marca denominativa y los logotipos de Bluetooth® son marcas comerciales registradas propiedad de Bluetooth SIG, y cualquier uso de dichas marcas por parte de Fresh 'n Rebel B.V. se realiza bajo licencia.

## PT - Informação geral

Número de Modelo: 2PB18300 v1 001
Fabricante: Fresh 'n Rebel B.V., Linatebaan 101, 3045 AH Rotterdam, Países Baixos

### Informação sobre a conformidade

Por este meio, a Fresh 'n Rebel B.V. declara que este produto está em conformidade com a Directiva 2011/65/EU & 2014/53/EU e todos os outros regulamentos da EU aplicáveis. O texto completo da declaração da EU de conformidade está disponível no seguinte endereço da Internet:
https://www.freshnrebel.com/cedoc/2PB18300
Banda de frequências: 2400–2483.5 MHz
Potência máxima de radiofrequência: 5.92 dBm EIRP

### Eliminação do dispositivo

O símbolo acima e no produto significa que o produto está classificado como equipamento eléctrico ou electrónico e não deve ser eliminado com outros resíduos domésticos ou comerciais no final da sua vida útil. A directiva de Resíduos de Equipamentos Eléctricos e Electrónicos - (REEE) foi implementada para reciclar produtos utilizando as técnicas de recuperação e reciclagem mais avançadas afim de minimizar o impacto sobre o ambiente, tratar de quaisquer substâncias perigosas e evitar a sobrecarga dos aterros sanitários. Contactar as autoridades locais para informações sobre a eliminação correcta de equipamento eléctrico ou electrónico.

© 2026 Fresh 'n Rebel B.V. A marca nominal e o logótipo Fresh 'n Rebel são marcas registadas pertencentes à Fresh 'n Rebel B.V. A marca Bluetooth® e os logótipos são marcas registadas propriedade da Bluetooth SIG, e qualquer uso dessas marcas pela Fresh 'n Rebel B.V. está sob licença.

## PL - Informacje ogólne

Numer modelu: 2PB18300 v1 001
Producent: Fresh ‘n Rebel B.V., Linatebaan 101, 3045 AH Rotterdam, Holandia

### Informacje o zgodności

Fresh ‘n Rebel B.V. niniejszym oświadcza, że ten sprzęt jest zgodny z Dyrektywą 2011/65/EU & 2014/53/EU oraz innymi obowiązującymi przepisami EU. Pełny tekst deklaracji zgodności EU jest dostępny pod adresem URL: https://www.freshnrebel.com/cedoc/2PB18300
Pasmo częstotliwości: 2400–2483.5 MHz
Maksymalna moc częstotliwości radiowej: 5.92 dBm EIRP

### Utylizacja urządzenia

Symbol powyżej i na produkcie oznacza, że produkt jest sklasyfikowany jako sprzęt elektryczny lub elektroniczny i nie powinien być wyrzucany wraz z innymi odpadami komunalnymi lub komercyjnymi po upływie okresu jego żywotności. Dyrektywa w sprawie zużytego sprzętu elektrycznego i elektronicznego (WEEE) została wprowadzona w celu recyklingu produktów przy użyciu najlepszych dostępnych technik odzysku i recyklingu, z zamiarem zminimalizowania wpływu na środowisko naturalne poprzez przetwarzanie substancji niebezpiecznych i zapobieganie wzrostowi ilości składowanych odpadów. Informacje na temat poprawnej utylizacji sprzętu elektrycznego lub elektronicznego można uzyskać od lokalnego samorządu.

© 2026 Fresh ‘n Rebel B.V. Słowny znak towarowy i logo Fresh ‘n Rebel są zastrzeżonymi znakami towarowymi należącymi do Fresh ‘n Rebel B.V. Znak słowny i logotypy Bluetooth® to zarejestrowane znaki towarowe należące do Bluetooth SIG i używane przez Fresh ‘n Rebel B.V. na licencji.

## ΕΛ - Γενικές πληροφορίες

Αριθμός μοντέλου: 2PB18300 v1 001
Κατασκευαστής: Fresh ‘n Rebel B.V., Linatebaan 101, 3045 AH Rotterdam, The Netherlands

### Πληροφορίες συμμόρφωσης

Με το παρόν έγγραφο, η Fresh ‘n Rebel B.V. δηλώνει ότι το εξοπλισμού συμμορφώνεται με την Οδηγία 2011/65/EU & 2014/53/EU και τους λοιπούς ισχύοντες Κανονισμούς της ΕΕ. Το πλήρες κείμενο της δήλωσης συμμόρφωσης της ΕΕ είναι διαθέσιμο στην παρακάτω ηλεκτρονική διεύθυνση:
https://www.freshnrebel.com/cedoc/2PB18300
Ζώνη συχνοτήτων: 2400–2483.5 MHz
Μέγιστη ισχύς ραδιοσυχνοτήτων: 5.92 dBm EIRP

### Απόρριψη της συσκευής

Το παραπάνω σύμβολο και αυτό που αναγράφεται στο προϊόν σημαίνει ότι
έχει κατηγοριοποιηθεί ως Ηλεκτρικός και Ηλεκτρονικός εξοπλισμός και δεν πρέπει να απορρίπτεται μαζί με απορρίμματα του σπιτιού ή άλλα σκουπίδια με το πέρας της λειτουργίας χρήσης του. Η Οδηγία σχετικά με τα Απόβλητα Ηλεκτρικού και Ηλεκτρονικού Εξοπλισμού (AHHE) έχει θεσπιστεί για να ανακυκλώνει τα προϊόντα χρησιμοποιώντας τις βέλτιστες διαθέσιμες τεχνικές ανακύκλωσης και αποκατάστασης για να ελαχιστοποιηθεί ο αντίκτυπος στο περιβάλλον, για να αντιμετωπιστούν οποιεσδήποτε επικίνδυνες ουσίες και για να αποφευχθεί η αύξηση των χωματερών. Επικοινωνήστε με τις τοπικές, αρμόδιες αρχές για πληροφορίες σχετικά με την σωστή απόρριψη Ηλεκτρικού και Ηλεκτρονικού εξοπλισμού.

© 2026 Fresh ‘n Rebel B.V. Το λεκτικό σήμα και το λογότυπο Fresh ‘n Rebel είναι κατατεθέντα εμπορικά σήματα που ανήκουν στην Fresh ‘n Rebel B.V. Το λεκτικό σήμα και τα λογότυπα Bluetooth® είναι κατατεθειμένα εμπορικά σήματα που ανήκουν στην Bluetooth SIG και οποιαδήποτε χρήση αυτών των σημάτων από την Fresh ‘n Rebel B.V. γίνεται με άδεια χρήσης.

## TR - Genel Bilgiler

Model Numarası: 2PB18300 v1 001
Üretici: Fresh ‘n Rebel B.V., Linatebaan 101, 3045 AH Rotterdam, Hollanda

### Uygunluk Bilgisi

İşbu belgeyle, Fresh ‘n Rebel B.V. bu ürünün 2011/65/EU ve 2014/53/EU Direktifleri ile tüm diğer geçerli EU Yönetmeliklerine uygun olduğunu beyan eder. EU uygunluk beyanının tam metni aşağıdaki internet adresinde mevcuttur: https://www.freshnrebel.com/cedoc/2PB18300
Frekans bandı: 2400–2483.5 MHz
Maksimum radyo frekansı gücü: 5.92 dBm EIRP

### Cihazın İmhası

Yukarıdaki simge ve ürün üzerindeki simge, ürünün Elektrik veya Elektronik ekipman olarak sınıflandırıldığını ve kullanım ömrü sona erdiğinde diğer evsel veya ticari atıklarla birlikte atılmaması gerektiğini belirtir. Elektrikli ve Elektronikli Ekipman Atıkları (WEEE) Direktifi, ürünlerin çevre üzerindeki etkisini minimize etmek, tehlikeli maddeleri işlemek ve artan çöp sahalarını engellemek için en iyi geri kazanım ve geri dönüşüm teknikleri kullanarak geri dönüştürülmesini sağlamak amacıyla uygulanmıştır. Elektrik veya Elektronik ekipmanlarının doğru şekilde imha edilmesiyle ilgili bilgi için yerel otoritelerle iletişime geçin.

© 2026 Fresh ‘n Rebel B.V. Fresh ‘n Rebel kelime işareti ve logosu, Fresh ‘n Rebel B.V.’ye ait tescilli ticari markalardır. Bluetooth® marka işareti ve logoları, Bluetooth SIG’nin mülkiyetinde olan tescilli ticari markalardır ve Fresh ‘n Rebel B.V. tarafından bu tür işaretlerin herhangi bir şekilde kullanımı lisans kapsamındadır.

## DK - Generelle oplysninger

Modelnummer: 2PB18300 v1 001
Producent: Fresh ‘n Rebel B.V., Linatebaan 101, 3045 AH Rotterdam, Holland

### Oplysninger om overensstemmelse

Fresh ‘n Rebel B.V. erklærer hermed, at dette produkt er i overensstemmelse med direktiverne 2011/65/EU & 2014/53/EU og alle andre gældende EU-forordninger. Den fulde ordlyd af EU-overens-stemmelseserklæringen er tilgængelig på følgende internetadresse: https://www.freshnrebel.com/cedoc/2PB18300
Frekvensbånd: 2400–2483.5 MHz
Maksimal radiofrekvenseffekt: 5.92 dBm EIRP

### Bortskaffelse af enheden

Symbolet over og på produktet betyder, at produktet er klassificeret som elektrisk eller elektronisk udstyr og ikke må bortskaffes sammen med andet husholdningsaffald eller kommercielt affald, når dets levetid er udløbet. Direktivet om affald af elektrisk og elektronisk udstyr (WEEE) er blevet indført for at genbruge produkter ved hjælp af de bedste tilgængelige genvindings- og genanvendelsesteknikker for at minimere påvirkningen af miljøet, behandle eventuelle farlige stoffer og undgå den stigende deponering. Kontakt de lokale myndigheder for at få oplysninger om korrekt bortskaffelse af elektrisk eller elektronisk udstyr.

© 2026 Fresh ‘n Rebel B.V. Fresh ‘n Rebel-ordmærket og -logoet er registrerede varemærker, der ejes af Fresh ‘n Rebel B.V. Bluetooth®-ordmærket og -logoerne er registrerede varemærker, der ejes af Bluetooth SIG, og enhver brug af sådanne mærker af Fresh ‘n Rebel B.V. er under licens.

## SE - Allmän information

Modellnummer: 2PB18300 v1 001
Tillverkare: Fresh ‘n Rebel B.V., Linatebaan 101, 3045 AH Rotterdam, Nederländerna

### Information om överensstämmelse

Härmed förklarar Fresh ‘n Rebel B.V. att denna produkt överensstämmer med direktiven 2011/65/EU & 2014/53/EU och alla andra tillämpliga EU-förordningar. Den fullständiga texten om EU-försäkran om överensstämmelse finns tillgänglig på följande internetadress: https://www.freshnrebel.com/cedoc/2PB18300
Frekvensband: 2400–2483.5 MHz
Maximal radiofrekvenseffekt: 5.92 dBm EIRP

### Avfallshantering av enheten

Symbolen ovanför och på produkten betyder att produkten är klassad som elektrisk eller elektronisk utrustning och inte får kasseras med annat hushålls- eller kommersiellt avfall vid slutet av dess livslängd. Direktivet om avfall av elektrisk och elektronisk utrustning (WEEE) har införts för att återvinna produkter med bästa tillgängliga uppsamlings- och återvinningstekniker för att minimera påverkan på miljön, behandla eventuella farliga ämnen och undvika den ökande deponin. Kontakta lokala myndigheter för information om korrekt kassering av elektrisk eller elektronisk utrustning.

© 2026 Fresh ‘n Rebel B.V. Fresh ‘n Rebel-ordmärket och logotypen är registrerade varumärken som ägs av Fresh ‘n Rebel B.V. Bluetooth® ordmärke och logotyper är registrerade varumärken som ägs av Bluetooth SIG, och all användning av sådana märken av Fresh ‘n Rebel B.V. sker under licens.

## FI - Yleistä tietoa

Mallinumero: 2PB18300 v1 001
Valmistaja: Fresh ‘n Rebel B.V., Linatebaan 101, 3045 AH Rotterdam, Alankomaat

### Vaatimustenmukaisuustiedot

Fresh ‘n Rebel B.V. vakuuttaa, että tämä tuote on direktiivien 2011/65/EU & 2014/53/EU sekä kaikkien muiden sovellettavien EU-säädösten mukainen. EU-vaatimustenmukaisuusvakuutuksen koko teksti on luettavissa osoitteessa: https://www.freshnrebel.com/cedoc/2PB18300
Taajuusalue: 2400–2483.5 MHz
Suurin radiotaajuusteho: 5.92 dBm EIRP

### Laitteen hävittäminen

Yllä oleva ja tuotteessa oleva symboli tarkoittaa, että tuote on luokiteltu sähkö- tai elektroniikkalaitteeksi, eikä sitä saa hävittää muun kotitalousjätteen tai kaupallisen jätteen mukana sen käyttöiän päätyttyä. Sähkö- ja elektroniikkaromua koskeva direktiivi on otettu käyttöön, jotta tuotteiden kierrättämisessä käytettäisiin parhaita käytettävissä olevia hyödyntämis- ja kierrätystekniikoita ympäristövaikutusten minimointia, mahdollisten vaarallisten aineiden käsittelemistä ja kaatopaikkajätteen vähentämistä varten. Ota yhteyttä paikallisiin viranomaisiin saadaksesi lisätietoa sähkö- tai elektroniikkalaitteiden asiamukaisesta hävittämisestä.

© 2026 Fresh ‘n Rebel B.V. Fresh ‘n Rebel -sanamerkki ja -logo ovat Fresh ‘n Rebel B.V:n omistamia rekisteröityjä tavaramerkkejä. Bluetooth®-sanamerkki ja -logot ovat Bluetooth SIG:n omistamia rekisteröityjä tavaramerkkejä, ja Fresh ‘n Rebel B.V. käyttää näitä tavaramerkkejä lisenssillä.

## NO - Generell informasjon

Modellnummer: 2PB18300 v1 001
Produsent: Fresh ‘n Rebel B.V., Linatebaan 101, 3045 AH Rotterdam, The Netherlands

### Samsvarsinformasjon

Fresh ‘n Rebel B.V. erklærer herved at dette produktet er i samsvar med direktivene 2011/65/EU & 2014/53/EU og alle andre gjeldende EU-forskrifter. Den fullstendige teksten til EU-samsvarserklæringen er tilgjengelig på følgende internettadresse: https://www.freshnrebel.com/cedoc/2PB18300
Frekvensbånd: 2400–2483.5 MHz
Maksimal radiofrekvenseffekt: 5.92 dBm EIRP

### Avhending av enheten

Symbolet over og på produktet betyr at produktet er klassifisert som elektrisk eller elektronisk utstyr, og ikke skal kastes sammen med annet husholdningsavfall eller næringsavfall ved slutten av levetiden. Direktivet om avfall av elektrisk og elektronisk utstyr (WEEE) er satt på plass for å resirkulere produkter ved bruk av beste tilgjengelige gjenvinnings- og resirkuleringsteknikker for å minimere påvirkningen på miljøet, behandle eventuelle farlige stoffer og unngå økende deponi. Kontakt lokale myndigheter for informasjon om riktig avhending av elektrisk eller elektronisk utstyr.

© 2026 Fresh ‘n Rebel B.V. Fresh ‘n Rebel-ordmerket og -logoen er registrerte varemerker som eies av Fresh ‘n Rebel B.V. Bluetooth®-ordmerket og -logoene er registrerte varemerker som eies av Bluetooth SIG, og all bruk av slike varemerker av Fresh ‘n Rebel B.V. skjer på lisens.

## FR - Informations générales

Numéro de modèle: 2PB18300 v1 001
Fabricant : Fresh ‘n Rebel B.V., Linatebaan 101, 3045 AH Rotterdam, Pays-Bas

### Informations sur la conformité

Par la présente, Fresh ‘n Rebel B.V. déclare que cet équipement est conforme à la directive 2011/65/EU & 2014/53/EU et à toutes les autres réglementations européennes applicables. Le texte intégral de la déclaration de conformité EU est disponible à l’adresse internet suivante : https://www.freshnrebel.com/cedoc/2PB18300
Bande de fréquences: 2400–2483.5 MHz
Puissance radiofréquence maximale: 5.92 dBm EIRP

### Élimination de l’appareil

Le symbole ci-dessus et sur le produit signifie que le produit est classé comme équipement électrique ou électronique et ne doit pas être éliminé avec d’autres déchets ménagers ou commerciaux à la fin de sa vie utile. La directive sur les déchets d’équipements électriques et électroniques (DEEE) a été mise en place pour recycler les produits en utilisant les meilleures techniques de récupération et de recyclage disponibles afin de minimiser l’impact sur l’environnement, de traiter toute substance dangereuse et d’éviter l’augmentation de la mise en décharge. Contactez les autorités locales pour obtenir des informations sur l’élimination correcte des équipements électriques ou électroniques.

© 2026 Fresh ‘n Rebel B.V. La marque verbale et le logo Fresh ‘n Rebel sont des marques déposées appartenant à Fresh ‘n Rebel B.V. Le mot-symbole et les logos Bluetooth® sont des marques déposées appartenant à Bluetooth SIG, et toute utilisation de ces marques par Fresh ‘n Rebel B.V. est sous licence.

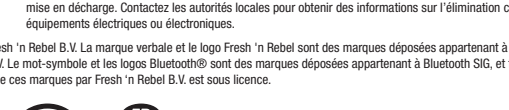


**Points de collecte sur www.quefairedemesdechets.fr**
**Privilégiez la réparation ou le don de votre appareil !**

Model: 2PB18300 v1 001
UK Authorized Representative (for authorities only):
Fresh ‘n Rebel UK Ltd,
200 Upper Richmond Road, Putney, London, SW15 2SH

---

**EN -** System requirements and compatibility Apple: Apple ID, iPhone models with iOS 14.5 or later, iPad models with iPadOS 14.5 or later, accessible from any device with iCloud.

System requirements and compatibility Android: Phone or tablet running Android 9 or above with Google Play Services installed, a Google Account, the Google’s Find Hub app, Bluetooth and internet connection.

Please note: The Fresh ‘n Rebel Powerbank can be used with Apple Find My network OR Find Hub network. Using the Apple Find My network disables the use of the Find Hub functionality and vice versa as those features cannot operate simultaneously.

Use of the Works with Apple badge means that a product has been designed to work specifically with the technology identified in the badge and has been certified by the product manufacturer to meet Apple Find My network product specifications and requirements. Apple is not responsible for the operation of this device or use of this product or its compliance with safety and regulatory standards.

Apple, Apple Find My, Apple Watch, Find My, iPhone, iPad, iPadOS, Mac, macOS and watchOS are trademarks of Apple Inc. iOS is a trademark or registered trademark of Cisco in the U.S. and other countries and is used under license.

To use the Apple Find My app to locate this item, the latest version of iOS, iPadOS, or macOS is recommended. The Find Items app on Apple Watch requires the latest version of watchOS.

This product has been certified by Google to meet Find Hub network accessory specifications. Google is not responsible for the operation of this product. Google is also not responsible for ensuring that the product complies with any applicable safety standards or other requirements. Find Hub helps you find and connect to what matters in a single, secure place. Google, Android, Google Play, Google Maps and Find Hub are trademarks of Google LLC.

**NL -** Systeemvereisten en compatibiliteit Apple: Apple ID, iPhone-modellen met iOS 14.5 of hoger, iPad-modellen met iPadOS 14.5 of hoger, toegankelijk vanaf elk apparaat met iCloud.

Systeemvereisten en compatibiliteit Android: Telefoon of tablet met Android 9 of hoger, Google Play Services geïnstalleerd, een Google-account, de Find Hub-app van Google, Bluetooth en een internetverbinding.

Let op: De Fresh ‘n Rebel Powerbank kan worden gebruikt met het Apple Zoek Mijn Netwerk OF het Find Hub-netwerk. Het gebruik van het Apple Zoek Mijn Netwerk schakelt de Find Hub-functionaliteit uit en omgekeerd, omdat deze functies niet gelijktijdig kunnen werken.

Het ‘Works with Apple’-logo betekent dat een product specifiek is ontworpen voor de technologie die in het logo wordt vermeld en dat de fabrikant het product heeft gecertificeerd om te voldoen aan de specificaties en vereisten van het Apple Zoek Mijn Netwerk. Apple is niet verantwoordelijk voor de werking van dit apparaat of het gebruik van dit product, noch voor de naleving ervan van veiligheids- en wettelijke normen.

Apple, Apple Zoek Mijn, Apple Watch, Find My, iPhone, iPad, iPadOS, Mac, macOS en watchOS zijn handelsmerken van Apple Inc. iOS is een handelsmerk of geregistreerd handelsmerk van Cisco in de VS en andere landen en wordt onder licentie gebruikt.

Om dit item te lokaliseren met de Apple Zoek Mijn App, wordt de nieuwste versie van iOS, iPadOS of macOS aanbevolen. De Zoek objecten app op Apple Watch vereist de nieuwste versie van watchOS.

Dit product is door Google gecertificeerd en voldoet aan de specificaties voor accessoires voor het Find Hub-netwerk. Google is niet verantwoordelijk voor de werking van dit product. Google is evenmin verantwoordelijk om ervoor te zorgen dat het product voldoet aan alle toepasselijke veiligheidsnormen of andere vereisten. Find Hub helpt je om alles wat belangrijk voor je is te vinden en ermee te verbinden, allemaal op één veilige plek. Google, Android, Google Play en Find Hub zijn handelsmerken van Google LLC.

**DE -** Systemvoraussetzungen und Kompatibilität Apple: Apple ID, iPhone-Modelle mit iOS 14.5 oder neuer, iPad-Modelle mit iPadOS 14.5 oder neuer sowie Zugriff von jedem Gerät mit iCloud aus.

Systemvoraussetzungen und Kompatibilität Android: Smartphone oder Tablet mit Android 9 oder höher, installierten Google Play Diensten, einem Google Konto, der Find Hub-App von Google, Bluetooth und Internetverbindung.

Bitte beachte: Die Fresh ‘n Rebel Powerbank kann entweder mit dem Apple Find My-Netzwerk ODER mit dem Find Hub-Netzwerk verwendet werden. Wenn du das Apple Find My-Netzwerk verwendest, ist die Find Hub-Funktion deaktiviert – und umgekehrt, da beide Funktionen nicht gleichzeitig genutzt werden können.

Die Verwendung des „Works with Apple“-Siegels bedeutet, dass ein Produkt speziell für die im Siegel genannte Technologie entwickelt wurde und vom Hersteller dafür zertifiziert ist, die Produktspezifikationen und Anforderungen des Apple Find My-Netzwerks zu erfüllen. Apple ist weder für den Betrieb dieses Geräts noch für die Verwendung dieses Produkts oder dessen Einhaltung von Sicherheits- und Regulierungsstandards verantwortlich.

Apple, Apple Find My, Apple Watch, Find My, iPhone, iPad, iPadOS, Mac, macOS und watchOS sind Marken von Apple Inc. iOS ist eine Marke oder eingetragene Marke von Cisco in den USA und anderen Ländern und wird unter Lizenz verwendet.

Um diesen Artikel mit der Apple Find My-App zu orten, wird die neueste Version von iOS, iPadOS oder macOS empfohlen. Die Find Items-App auf der Apple Watch erfordert die neueste Version von watchOS.

Dieses Produkt wurde von Google zertifiziert und erfüllt die Zubehörspezifikationen des Find Hub-Netzwerks. Google ist für den Betrieb dieses Produkts nicht verantwortlich. Google ist außerdem nicht dafür verantwortlich sicherzustellen, dass das Produkt geltenden Sicherheitsstandards oder sonstigen Anforderungen entspricht. Find Hub hilft dir, alles Wichtige an einem einzigen sicheren Ort zu finden und dich damit zu verbinden. Google, Android, Google Play und Find Hub sind Marken der Google LLC.

**IT -** Requisiti di sistema e compatibilità Apple: ID Apple, modelli di iPhone con iOS 14.5 o versioni successive, modelli di iPad con iPadOS 14.5 o versioni successive, accessibili da qualsiasi dispositivo con iCloud.

Requisiti di sistema e compatibilità Android: telefono o tablet con Android 9 o versioni successive, con Google Play Services installato, un account Google, l’app Google Find Hub, Bluetooth e connessione a Internet.

Nota bene: l’Accumulatore di energia Fresh ‘n Rebel può essere utilizzato con la Rete Dov’è di Apple OPPURE con la rete Find Hub. Se usi la Rete Dov’è di Apple, la funzionalità Find Hub viene disattivata e viceversa, perché queste funzioni non possono funzionare contemporaneamente.

L’utilizzo del badge “Works with Apple” indica che un prodotto è stato progettato per funzionare specificamente con la tecnologia identificata nel badge ed è stato certificato dal produttore per soddisfare le specifiche e i requisiti della Rete Dov’è di Apple. Apple non è responsabile del funzionamento di questo dispositivo, dell’utilizzo di questo prodotto o della sua conformità agli standard di sicurezza e normativi.

Apple, Dov’è di Apple, Apple Watch, Dov’è, iPhone, iPad, iPadOS, Mac, macOS e watchOS sono marchi commerciali di Apple Inc. iOS è un marchio commerciale o un marchio registrato di Cisco negli Stati Uniti e in altri paesi e viene utilizzato su licenza.

Per utilizzare l’Applicazione Dov’è di Apple per localizzare questo oggetto, si consiglia di avere la versione più recente di iOS, iPadOS o macOS. L’Applicazione Trova oggetti su Apple Watch richiede la versione più recente di watchOS.

Questo prodotto è stato certificato da Google per rispettare le specifiche degli accessori della rete Find Hub. Google non è responsabile del funzionamento di questo prodotto. Google non è inoltre responsabile di garantire che il prodotto rispetti gli eventuali standard di sicurezza o altri requisiti applicabili. Find Hub ti aiuta a trovare e a connetterti a ciò che conta in un unico spazio sicuro. Google, Android, Google Play e Find Hub sono marchi commerciali di Google LLC.

**ES -** Requisitos del sistema y compatibilidad Apple: ID de Apple, modelos de iPhone con iOS 14.5 o posterior, modelos de iPad con iPadOS 14.5 o posterior, accesible desde cualquier dispositivo con iCloud.

Requisitos del sistema y compatibilidad Android: teléfono o tableta con Android 9 o superior, con Servicios de Google Play instalados, una cuenta de Google, la app Find Hub de Google, Bluetooth y conexión a Internet.

Ten en cuenta que la batería externa Fresh ‘n Rebel se puede usar con la Red Find My de Apple o con la red Find Hub. Si utilizas la Red Find My de Apple, se desactiva la función Find Hub y viceversa, ya que estas funciones no pueden funcionar a la vez.

El uso del distintivo «Works with Apple» significa que el producto se ha diseñado para funcionar específicamente con la tecnología identificada en dicho distintivo y que el fabricante lo ha certificado para cumplir las especificaciones y requisitos de la Red Find My de Apple. Apple no se responsabiliza del funcionamiento de este dispositivo, del uso de este producto ni de su cumplimiento de las normas de seguridad y reglamentarias.

Apple, Apple Find My, Apple Watch, Find My, iPhone, iPad, iPadOS, Mac, macOS y watchOS son marcas comerciales de Apple Inc. iOS es una marca comercial o marca registrada de Cisco en los EE. UU. y otros países, y se utiliza bajo licencia.

Para usar la App Apple Find My para localizar este artículo, se recomienda tener instalada la última versión de iOS, iPadOS o macOS. La App Find Items en el Apple Watch requiere la última versión de watchOS.

Este producto ha sido certificado por Google para cumplir las especificaciones de accesorios de la red Find Hub. Google no se responsabiliza del funcionamiento de este producto. Google tampoco se hace responsable de garantizar que el producto cumpla ninguna norma de seguridad aplicable ni otros requisitos. Find Hub te ayuda a encontrar y conectar con lo que te importa desde un único lugar seguro. Google, Android, Google Play y Find Hub son marcas comerciales de Google LLC.

**PT -** Requisitos de sistema e compatibilidade Apple: ID Apple, modelos de iPhone com iOS 14.5 ou posterior, modelos de iPad com iPadOS 14.5 ou posterior, acessível a partir de qualquer dispositivo com iCloud.

Requisitos de sistema e compatibilidade Android: telemóvel ou tablet com Android 9 ou superior, com os Serviços Google Play instalados, uma Conta Google, a aplicação Find Hub da Google, Bluetooth e ligação à internet.

Nota: o Powerbank Fresh ‘n Rebel pode ser utilizado com a Rede Encontrar da Apple OU com a rede Find Hub. A utilização da Rede Encontrar da Apple desativa a funcionalidade Find Hub e vice-versa, uma vez que estas funções não podem operar em simultâneo.

A utilização do selo “Works with Apple” significa que o produto foi concebido para funcionar especificamente com a tecnologia identificada nesse selo e foi certificado pelo fabricante para cumprir as especificações e requisitos de produto da Rede Encontrar da Apple. A Apple não é responsável pelo funcionamento deste dispositivo, pela utilização deste produto ou pela respetiva conformidade com as normas de segurança e regulamentares.

Apple, Apple Encontrar, Apple Watch, Encontrar, iPhone, iPad, iPadOS, Mac, macOS e watchOS são marcas comerciais da Apple Inc. iOS é uma marca comercial ou marca registada da Cisco nos EUA e noutros países, sendo utilizada sob licença.

Para utilizar a aplicação Encontrar da Apple para localizar este item, é recomendada a versão mais recente do iOS, iPadOS ou macOS. A Aplicação Encontrar artigo no Apple Watch requer a versão mais recente do watchOS.

Este produto foi certificado pela Google para cumprir as especificações de acessórios da rede Find Hub. A Google não é responsável pelo funcionamento deste produto. A Google também não é responsável por assegurar que o produto cumpra quaisquer normas de segurança aplicáveis ou outros requisitos. O Find Hub ajuda-o a encontrar e a ligar-se ao que é importante num único local seguro. Google, Android, Google Play e Find Hub são marcas comerciais da Google LLC.

**FR -** Configuration système requise et compatibilité Apple : identifiant Apple, modèles d’iPhone avec iOS 14.5 ou version ultérieure, modèles d’iPad avec iPadOS 14.5 ou version ultérieure, et accessibles depuis tout appareil disposant d’iCloud.

Configuration système requise et compatibilité Android : téléphone ou tablette sous Android™ 9 ou version ultérieure, avec les services Google Play installés, un compte Google, l’application Find Hub de Google, ainsi que le Bluetooth et une connexion Internet.

Remarque : la Powerbank Fresh ‘n Rebel peut être utilisée avec le réseau Localisation d’Apple OU le réseau Find Hub. L’utilisation du réseau Localisation d’Apple désactive la fonctionnalité Find Hub, et inversement, car ces fonctionnalités ne peuvent pas être actives en même temps.

L'utilisation du badge « Works with Apple » signifie qu'un produit a été conçu pour fonctionner spécifiquement avec la technologie identifiée par le badge et qu'il a été certifié par le fabricant comme respectant les spécifications et exigences des produits Localisation d'Apple. Apple n'est pas responsable du fonctionnement de cet appareil, de l'utilisation de ce produit ni de sa conformité aux normes de sécurité et réglementaires.

Apple, Apple Localiser, Apple Watch, Localiser, iPhone, iPad, iPadOS, Mac, macOS et watchOS sont des marques déposées d'Apple Inc. iOS est une marque commerciale ou une marque déposée de Cisco aux Etats-Unis et dans d'autres pays, utilisée sous licence.

Pour utiliser l'application Apple Localiser afin de localiser cet objet, il est recommandé de disposer de la dernière version d'iOS, d'iPadOS ou de macOS. L'application Localiser sur Apple Watch nécessite la dernière version de watchOS.

Ce produit a été certifié par Google comme étant conforme aux spécifications des accessoires du réseau Find Hub. Google n'est pas responsable du fonctionnement de ce produit. Google n'est pas non plus responsable de s'assurer que le produit respecte les normes de sécurité applicables ou toute autre exigence en vigueur. Find Hub vous aide à trouver et à vous connecter à ce qui compte pour vous, dans un espace unique et sécurisé. Google, Android, Google Play et Find Hub sont des marques déposées de Google LLC.

**PL -** Wymagania systemowe i zgodność Apple: Apple ID, modele iPhone'a z systemem iOS 14.5 lub nowszym, modele iPada z systemem iPadOS 14.5 lub nowszym oraz dostęp z poziomu dowolnego urządzenia z iCloud.

Wymagania systemowe i zgodność Android: telefon lub tablet z systemem Android 9 lub nowszym, z zainstalowanymi Usługami Google Play, kontem Google, aplikacją Find Hub firmy Google, włączonym Bluetooth i połączeniem z internetem.

Uwaga: Powerbank Fresh 'n Rebel można używać z siecią Apple Znajdź LUB z siecią Find Hub. Korzystanie z sieci Apple Znajdź wyłącza funkcję Find Hub i odwrotnie, ponieważ funkcje te nie mogą działać jednocześnie.

Stosowanie znaku Works with Apple oznacza, że produkt został zaprojektowany specjalnie do współpracy z technologią wskazaną na tym znaku i został certyfikowany przez producenta jako spełniający specyfikacje i wymagania sieci Apple Znajdź. Apple nie ponosi odpowiedzialności za działanie tego urządzenia, korzystanie z tego produktu ani za jego zgodność ze standardami bezpieczeństwa i przepisami.

Apple, Apple Znajdź, Apple Watch, Find My, iPhone, iPad, iPadOS, Mac, macOS i watchOS są znakami towarowymi firmy Apple Inc. iOS jest znakiem towarowym lub zastrzeżonym znakiem towarowym firmy Cisco w Stanach Zjednoczonych i innych krajach i jest używany na podstawie licencji.

Aby zlokalizować ten przedmiot za pomocą Aplikacji Apple Znajdź, zalecane jest korzystanie z najnowszej wersji systemu iOS, iPadOS lub macOS. Aplikacja Znajdź na zegarku Apple Watch wymaga najnowszej wersji systemu watchOS.

Ten produkt został certyfikowany przez Google jako spełniający specyfikacje akcesoriów sieci Find Hub. Google nie ponosi odpowiedzialności za działanie tego produktu. Google nie ponosi również odpowiedzialności za zapewnienie zgodności produktu z obowiązującymi normami bezpieczeństwa ani innymi wymaganiami. Find Hub pomaga w jednym, bezpiecznym miejscu znaleźć i połączyć się z tym, co jest dla ciebie najważniejsze. Google, Android, Google Play oraz Find Hub są znakami towarowymi firmy Google LLC.

**EA -** Απαιτήσεις συστήματος και συμβατότητα για Apple: Apple ID, μοντέλα iPhone με iOS 14.5 ή νεότερη έκδοση, μοντέλα iPad με iPadOS 14.5 ή νεότερη έκδοση, προσβάσιμα από οποιαδήποτε συσκευή με iCloud.

Απαιτήσεις συστήματος και συμβατότητα για Android: Τηλέφωνο ή tablet με Android 9 ή νεότερη έκδοση, με εγκατεστημένες τις Υπηρεσίες Google Play, λογαριασμό Google, την εφαρμογή Find Hub της Google, Bluetooth και σύνδεση στο διαδίκτυο.

Σημείωση: Το Fresh 'n Rebel Powerbank μπορεί να χρησιμοποιηθεί είτε με το δίκτυο Εύρεση του δικτύου μου της Apple είτε με το δίκτυο Find Hub. Η χρήση του δικτύου Εύρεση του δικτύου μου της Apple απενεργοποιεί τη χρήση της λειτουργικότητας Find Hub και αντίστροφα, καθώς αυτές οι λειτουργίες δεν μπορούν να λειτουργούν ταυτόχρονα.

Η χρήση του σήματος "Works with Apple" σημαίνει ότι ένα προϊόν έχει σχεδιαστεί για να λειτουργεί ειδικά με την τεχνολογία που προσδιορίζεται στο σήμα και έχει πιστοποιηθεί από τον κατασκευαστή του προϊόντος ότι πληροί τις προδιαγραφές και τις απαιτήσεις προϊόντων του δικτύου Εύρεση του δικτύου μου της Apple. Η Apple δεν φέρει καμία ευθύνη για τη λειτουργία αυτής της συσκευής, για τη χρήση αυτού του προϊόντος ή για τη συμμόρφωσή του με τα πρότυπα ασφαλείας και τις κανονιστικές απαιτήσεις.

Τα Apple, «Βρε την» της Apple, Apple Watch, Find My, iPhone, iPad, iPadOS, Mac, macOS και watchOS είναι εμπορικά σήματα της Apple Inc. Το iOS είναι εμπορικό σήμα ή σήμα κατατεθέν της Cisco στις Η.Π.Α. και σε άλλες χώρες και χρησιμοποιείται κατόπιν αδείας.

Για να χρησιμοποιήσετε τη «Βρες την εφαρμογή μου» της Apple για να εντοπίσετε αυτό το αντικείμενο, συνιστάται η πιο πρόσφατη έκδοση του iOS, του iPadOS ή του macOS. Η εφαρμογή Εφαρμογή Εύρεσης αντικειμένων στο Apple Watch απαιτεί την πιο πρόσφατη έκδοση του watchOS.

Αυτό το προϊόν έχει πιστοποιηθεί από την Google ότι πληροί τις προδιαγραφές αξεσουάρ του δικτύου Find Hub. Η Google δεν φέρει ευθύνη για τη λειτουργία αυτού του προϊόντος. Η Google επίσης δεν φέρει ευθύνη για τη διασφάλιση ότι το προϊόν συμμορφώνεται με τυχόν ισχύοντα πρότυπα ασφαλείας ή άλλες απαιτήσεις. Το Find Hub σάς βοηθά να βρίσκετε και να συνδέεστε με ό,τι έχει σημασία, όλα σε ένα ενιαίο, ασφαλές περιβάλλον. Τα Google, Android, Google Play και Find Hub είναι εμπορικά σήματα της Google LLC.

**TR -** Sistem gereksinimleri ve uyumluluk (Apple): Apple Kimliği, iOS 14.5 veya üzerini çalıştıran iPhone modelleri, iPadOS 14.5 veya üzerini çalıştıran iPad modelleri ve iCloud üzerinden herhangi bir cihazdan erişim.

Sistem gereksinimleri ve uyumluluk (Android): Google Play Hizmetleri yüklü, Android 9 veya üzerini çalıştıran, Google Hesabı, Google Find Hub uygulaması, Bluetooth ve internet bağlantısı olan bir telefon veya tablet.

Lütfen dikkat: Fresh 'n Rebel Taşınabilir şarj, Apple Bul Ağımı Bul VEYA Find Hub ağı ile kullanılabilir. Apple Bul Ağımı Bul kullanmak, Find Hub işlevini devre dışı bırakır ve bunun tersi de geçerlidir; bu özellikler aynı anda çalışamaz.

"Apple ile Uyumlu" rozetinin kullanılması, bir ürünün rozet üzerinde belirtilen teknolojiyle çalışacak şekilde özel olarak tasarlandığı ve Apple Bul ağı ürün özelliklerini ve gereksinimlerini karşıladığının ürün üreticisi tarafından onaylandığı anlamına gelir. Apple, bu cihazın çalışmasından, bu ürünün kullanımından veya güvenlik ve düzenleyici standartlara uygunluğundan sorumlu değildir.

Apple, Apple Bul, Apple Watch, Find My, iPhone, iPad, iPadOS, Mac, macOS ve watchOS, Apple Inc.'in ticari markalarıdır. iOS, ABD ve diğer ülkelerde Cisco'nun ticari markası veya tescilli ticari markasıdır ve lisans altında kullanılmaktadır.

Bu ürünü Apple Bul uygulamasıyla bulmak için iOS, iPadOS veya macOS'in en son sürümünü kullanmanız önerilir. Apple Watch'taki Nesneleri Bul uygulaması, watchOS'in en son sürümünü gerektirir. Bu ürün, Find Hub ağı aksesuarı özelliklerini karşıladığını onaylayan Google sertifikasına sahiptir.

Google bu ürünün çalışmasından sorumlu değildir. Google ayrıca ürünün yürürlükteki herhangi bir güvenlik standardına veya diğer gerekliliklere uygunluğunu sağlamaktan sorumlu değildir. Find Hub, sizin için önemli olan her şeyi tek, güvenli bir noktadan bulup bağlanmanıza yardımcı olur. Google, Android, Google Play ve Find Hub, Google LLC'nin ticari markalarıdır.

**DK -** Systemkrav og kompatibilitet – Apple: Apple-id, iPhone-modeller med iOS 14.5 eller nyere, iPad-modeller med iPadOS 14.5 eller nyere, og kan tilgås fra enhver enhed med iCloud.

Systemkrav og kompatibilitet – Android: Telefon eller tablet med Android 9 eller nyere, Google Play Services installeret, en Google-konto, Find Hub-appen fra Google, Bluetooth og internetforbindelse.

Bemærk: Fresh 'n Rebel Powerbank kan bruges med Apple Find min-netværket ELLER Find Hub-netværket. Brug af Apple Find min-netværket deaktiverer brugen af Find Hub-funktionen og omvendt, da disse funktioner ikke kan fungere samtidigt.

Brug af Works with Apple-mærket betyder, at et produkt er designet til at fungere specifikt med den teknologi, der er angivet i mærket, og er certificeret af producenten til at opfylde produktspecifikationer og krav til Apple Find min-netværket. Apple er ikke ansvarlig for driften af denne enhed, brugen af dette produkt eller dets overholdelse af sikkerheds- og overensstemmelsesstandarder.

Apple, Apple Find min, Apple Watch, Find My, iPhone, iPad, iPadOS, Mac, macOS og watchOS er varemærker tilhørende Apple Inc. iOS er et varemærke eller registreret varemærke tilhørende Cisco i USA og andre lande og bruges under licens.

For at bruge Apple Find min-app til at finde denne enhed anbefales den nyeste version af iOS, iPadOS eller macOS. Find ting-app på Apple Watch kræver den nyeste version af watchOS.

Dette produkt er certificeret af Google til at opfylde specifikationerne for Find Hub-netværkstilbehør. Google er ikke ansvarlig for driften af dette produkt. Google er heller ikke ansvarlig for at sikre, at produktet overholder gældende sikkerhedsstandarder eller andre krav. Find Hub hjælper dig med at finde det, der betyder noget, og oprette forbindelse til det – sikkert og i ét sikkert sted. Google, Android, Google Play og Find Hub er varemærker tilhørende Google LLC.

**SE -** Systemkrav och kompatibilitet för Apple: Apple-ID, iPhone-modeller med iOS 14.5 eller senare, iPad-modeller med iPadOS 14.5 eller senare, åtkomligt från alla enheter med iCloud.

Systemkrav och kompatibilitet för Android: Telefon eller surfplatta med Android 9 eller senare, med Google Play-tjänster installerade, ett Google-konto, Find Hub-appen från Google, Bluetooth och internetanslutning.

Observera: Fresh 'n Rebel Powerbank kan användas med Apple Hitta Mitt nätverk ELLER Hitta Hub-nätverk. Om du använder Apple Hitta Mitt nätverk inaktiveras Hitta Hub-funktionen och vice versa, eftersom dessa funktioner inte kan användas samtidigt.

Användning av märket "Fungerar med Apple" innebär att en produkt har utformats för att fungera specifikt med den teknik som anges i märket och har certifierats av produkttillverkaren för att uppfylla produktspecifikationer och krav för Apple Hitta Mitt nätverk. Apple ansvarar inte för enhetens funktion eller användning av produkten eller för att den uppfyller säkerhets- och myndighetsstandarder.

Apple, Apple Hitta min, Apple Watch, Find My, iPhone, iPad, iPadOS, Mac, macOS och watchOS är varumärken som tillhör Apple Inc. iOS är ett varumärke eller registrerat varumärke som tillhör Cisco i USA och andra länder och används under licens.

För att använda Apple Hitta min app för att hitta det här objektet rekommenderas den senaste versionen av iOS, iPadOS eller macOS. Hitta Objekt-appen på Apple Watch kräver den senaste versionen av watchOS.

Den här produkten har certifierats av Google för att uppfylla tillbehörsspecifikationerna för Find Hub-nätverket. Google ansvarar inte för hur den här produkten fungerar. Google ansvarar inte heller för att säkerställa att produkten uppfyller några tillämpliga säkerhetsstandarder eller andra krav. Find Hub hjälper dig att hitta och ansluta till det som är viktigast – på ett och samma säkra ställe. Google, Android, Google Play och Find Hub är varumärken som tillhör Google LLC.

**FI -** Järjestelmävaatimukset ja yhteensopivuus Apple: Apple ID, iPhone-mallit, joissa on iOS 14.5 tai uudempi, iPad-mallit, joissa on iPadOS 14.5 tai uudempi, ja käytettävissä miltä tahansa laitteelta, jossa on iCloud.

Järjestelmävaatimukset ja yhteensopivuus Android: Puhelin tai tabletti, jossa on Android 9 tai uudempi ja asennettuna Google Play -palvelut, Google-tili, Googlen Find Hub -sovellus, Bluetooth ja internetyhteys.

Huomaa: Fresh 'n Rebel -varavirtalähdettä voi käyttää Applen Etsi-verkoston TAI Find Hub -verkon kanssa. Applen Etsi-verkoston käyttö poistaa Find Hub -toiminnon käytöstä ja päinvastoin, koska nämä ominaisuudet eivät voi olla käytössä samanaikaisesti.

Works with Apple -merkin käyttö tarkoittaa, että tuote on suunniteltu toimimaan nimenomaan merkissä yksilöidyn teknologian kanssa ja että tuotteen valmistaja on sertifioinut sen täyttämään Applen Etsi-verkoston tuotteille asetetut tekniset tiedot ja vaatimukset. Apple ei ole vastuussa tämän laitteen toiminnasta tai tuotteen käytöstä tai sen turvallisuus- ja säännöstenmukaisten noudattamisesta.

Apple, Applen Etsi, Apple Watch, Find My, iPhone, iPad, iPadOS, Mac, macOS ja watchOS ovat Apple Inc:n tavaramerkkejä. iOS on Ciscon tavaramerkki tai rekisteröity tavaramerkki Yhdysvalloissa ja muissa maissa, ja sitä käytetään lisenssillä.

Jotta voit paikantaa tämän kohteen Applen Etsi-sovelluksella, suosittelemme iOS:n, iPadOS:n tai macOS:n uusinta versiota. Apple Watchin Etsi esineitä -sovellus edellyttää watchOS:n uusinta versiota.

Google on sertifioinut tämän tuotteen täyttämään Find Hub -verkon lisävaatimukset asetetut tekniset vaatimukset. Google ei ole vastuussa tämän tuotteen toiminnasta. Google ei myöskään vastaa siitä, että tuote täyttää kaikki sovellettavat turvallisuusstandardit tai muut vaatimukset. Find Hub auttaa sinua löytämään tärkeät asiat ja pysymään niihin yhteydessä yhdessä turvallisessa paikassa. Google, Android, Google Play ja Find Hub ovat Google LLC:n tavaramerkkejä.

**NO -** Systemkrav og kompatibilitet for Apple: Apple-ID, iPhone-modeller med iOS 14.5 eller nyere, iPad-modeller med iPadOS 14.5 eller nyere, tilgjengelig fra enhver enhet med iCloud.

Systemkrav og kompatibilitet for Android: Telefon eller nettbrett som kjører Android 9 eller nyere, med Google Play-tjenester installert, Google-konto, Googles Find Hub-app, Bluetooth og internettforbindelse.

Merk: Fresh 'n Rebel Powerbank kan brukes med Apple Hvor er? Find My network ELLER Find Hub network. Bruk av Apple Hvor er? Find My network deaktiverer bruken av Find Hub-funksjonaliteten, og omvendt, siden disse funksjonene ikke kan brukes samtidig.

Bruk av «Works with Apple»-merket betyr at et produkt er utviklet for å fungere spesielt med teknologien som er angitt i merket, og at det er sertifisert av produsenten til å oppfylle Apple Hvor er? Find My network-produktspesifikasjoner og -krav. Apple er ikke ansvarlig for driften av denne enheten, bruken av dette produktet eller for at det oppfyller sikkerhets- og myndighetskrav.

Apple, Apple Hvor er?, Apple Watch, Find My, iPhone, iPad, iPadOS, Mac, macOS og watchOS er varemerker for Apple Inc. iOS er et varemerke eller registrert varemerke som tilhører Cisco i USA og andre land, og brukes under lisens.

For å bruke Apple Hvor er? -appen til å finne denne enheten, anbefales den nyeste versjonen av iOS, iPadOS eller macOS. Find Items app på Apple Watch krever den nyeste versjonen av watchOS.

Dette produktet er sertifisert av Google for å oppfylle tilbehørsspesifikasjonene for Find Hub-nettverket. Google er ikke ansvarlig for driften av dette produktet. Google er heller ikke ansvarlig for å sørge for at produktet overholder gjeldende sikkerhetsstandarder eller andre krav. Find Hub hjelper deg med å finne og koble til det som er viktig for deg, samlet på ett sikkert sted. Google, Android, Google Play og Find Hub er varemerker for Google LLC.

EN - The packaging materials have been selected for their environmental friendliness and are recyclable. Dispose of packaging materials which are no longer needed in accordance with applicable local regulations. / NL - De verpakkingsmaterialen zijn geselecteerd op basis van hun milieuvriendelijkheid en zijn recyclebaar. Verpakkingsmateriaal dat niet meer nodig is, dient volgens toepasselijke plaatselijke voorschriften afgevoerd te worden. / DE - Die Verpackungsmaterialien wurden aufgrund ihrer Umweltfreundlichkeit ausgewählt und sind recycelbar. Bitte entsorgen Sie nicht mehr benötigte Verpackungsmaterialien gemäss den nationalen und lokalen Gesetzen und Vorschriften. / IT - I nostri materiali di imballaggio sono riciclabili e selezionati in virtù della loro compatibilità ambientale. Smaltire i materiali di imballaggio in conformità con le normative locali vigenti. / ES - Los materiales de embalaje han sido seleccionados por su respeto al medio ambiente y son reciclables. Deseche los materiales de embalaje que ya no necesite de acuerdo con las regulaciones locales aplicables. / FR - Les matériaux d'emballage ont été sélectionnés pour leur respect de l'environnement et sont recyclables. Éliminer les matériaux d'emballage qui ne sont plus nécessaires conformément aux réglementations locales applicables. / PT - Os nossos materiais de embalagem são recicláveis e selecionados em virtude da sua compatibilidade ambiental. Descarte os materiais de embalagem que já não sejam necessários de acordo com os regulamentos locais aplicáveis. / PL - Materiały opakowaniowe zostały wybrane ze względu na ich przyjazność dla środowiska i nadają się do recyklingu. Niepotrzebne już materiały opakowaniowe należy usuwać zgodnie z obowiązującymi lokalnymi przepisami. / EA - Τα υλικά συσκευασίας έχουν επιλεγεί για την φιλικότητα προς το περιβάλλον και είναι ανακυκλώσιμα. Απορρίψτε τα υλικά συσκευασίας που δεν χρειάζονται πλέον σύμφωνα με τους ισχύοντες τοπικούς κανονισμούς. / TR - Ambalaj malzemeleri, çevre dostu olmaları ve geri dönüştürülebilir olmaları için seçilmiştir. Artık ihtiyaç duyulmayan ambalaj malzemelerini, geçerli yerel düzenlemelere uygun olarak atınız. / DK - Emballagematerialerne er udvalgt for deres miljøvenlighed og kan genbruges. Emballagematerialer, der ikke længere er nødvendige, skal bortskaffes i overensstemmelse med gældende lokale bestemmelser. / SE - Förpackningsmaterialen har valts ut för sin miljövänlighet och är återvinningsbara. Kassera förpackningsmaterial som inte längre behövs i enlighet med gällande lokala föreskrifter. / FI - Pakkausmateriaalit on valittu niiden ympäristöystävällisyyden vuoksi, ja ne ovat kierrätettäviä. Hävitä tarpeettomat pakkausmateriaalit paikallisten määräysten mukaisesti. / NO - Emballasjematerialene er valgt med tanke på miljøvennlighet og kan resirkuleres. Kast emballasjematerialer du ikke lenger trenger i samsvar med gjeldende lokale forskrifter.

| PACKAGING RECYCLING |
| --- |
| Box /Acc. box/Tray |
| Paperboard |
| 21 PAP |
| PAPER COLLECTION |
| **Raccolta differenziata dei rifiuti. Controlla le line guida del tuo comune.** |
| Scatola / Vassoio / Scatola degli accessori |
| Carta PAP 21 |
| Collezione di carta |

**www.freshnrebel.com**

FR

**ÉLÉMENT(S) D'EMBALLAGE + LIVRET**

FSC www.fsc.org MIX Paper | Supporting responsible forestry FSC® C154884

Azul Azul




www.freshnrebel.com
#freshnrebel
helpme@freshnrebel.com